常州市创意电机电器有限公司
技术部
年 月 日
受 控

混合式步进电机规格书
HYBRID STEPPING MOTOR SPECIFICATION

外形图（DIMENSIONS） unit=mm

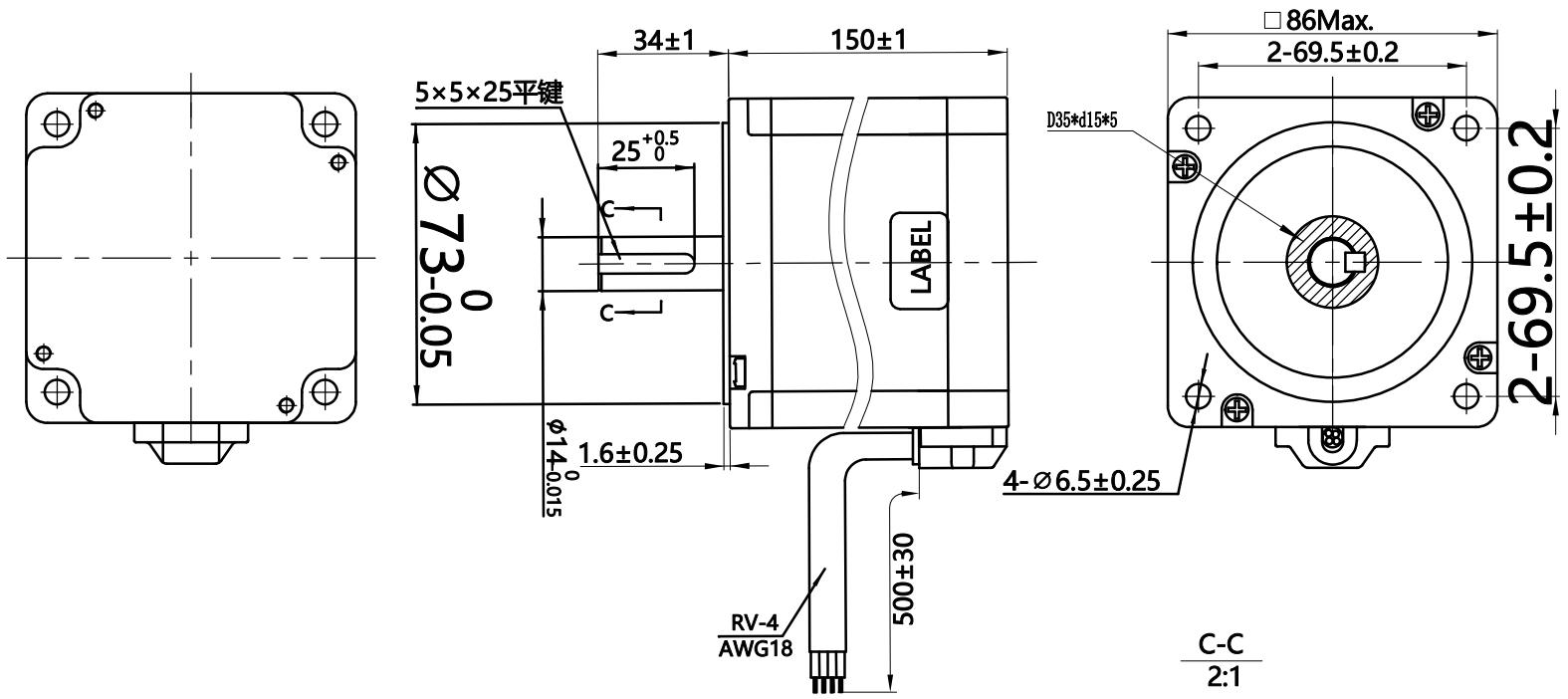

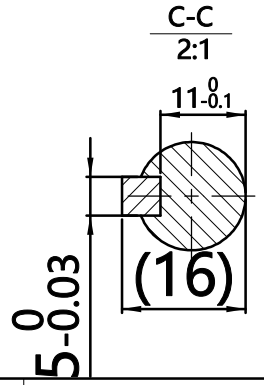

电气原理图

Wiring Diagram

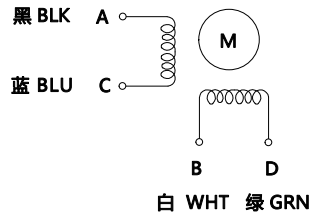

励磁顺序vs.旋转方向

Exciting Sequence vs. Direction of Rotation

STEP	A	B	C	D
1	+	+	−	−
2	−	+	+	−
3	−	−	+	+
4	+	−	−	+

CCW

CW

从安装面看为顺时针方向

Clockwise view from mouting side

铭牌内容Label Detail

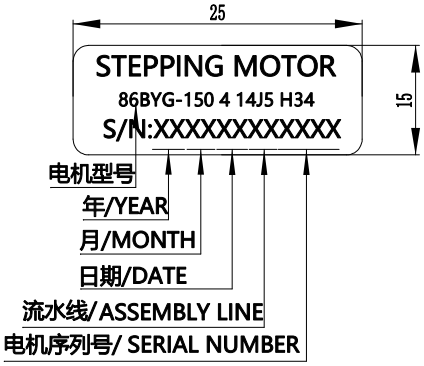

规格 Specifications		备注 Comment
12、步距角 Step Angle	1.8°±5%	1、保持力矩测试 Holding torque testing:两相通电/额定电流 two phase on/rated current; 2、使用环境温度 Ambient temperatures： -20℃～+50℃; 3、轴向动态负载Dynamic axial load :34N Max.; 4、径向动态负载Dynamic radial load :184N Max.@出轴20mm处 Shaft length 20mm; 5、可靠性Reliability: MTBF 6000小时以上 MTBF 6000 hours or more.@24V/300RPM;
11、相数 Number of Phase	2	
10、额定电压 Rated Voltage	4 V	
9、额定电流/相 Rated Current/Phase	5 A	
8、保持力矩 Holding Torque	10.8 N.M （备注1）	
7、定位力矩 Detent Torque	- g-cm (参考Ref.)	
6、相电阻 Phase Resistance	0.8 Ω±0.1(20℃)	
5、相电感 Phase Inductance	7.9 mH±20%(1kHz 1V RMS)	
4、电气强度 Dielectric Strength	AC 500V/ 1min / 5mA Max.	
3、转子惯量 Rotor Inertia	4600 g-cm²	
2、重量 Weight	5.1 kg	
1、绝缘等级 Insulation Class	B（130°）;温升 80K Max.	

客户型号 CUSTOMER`S MODEL.NO.		版本 REV.	

版本 REV.	变更号 ECN NO.	变 更 内 容 REVISION RECORD	日 期 DATE

设计 DESIGN		审核 CHECK	
标准化 STANDARD		批准 APPROVE	
工艺 TECHNOLOGY		变更标识 ECN SIGN	※

品名 TITLE	步进电机 STEPPING MOTOR				
图号 DWG.NO.	86BYG-150 4 14J5 H34				
材料 MATERIAL				SIZE	A4
版本 REV.	A	比例 SCALE	1:1	页 SHEET	1 of 1