混合式步进电机规格书
HYBRID STEPPING MOTOR SPECIFICATION

外形图（DIMENSIONS）　unit=mm

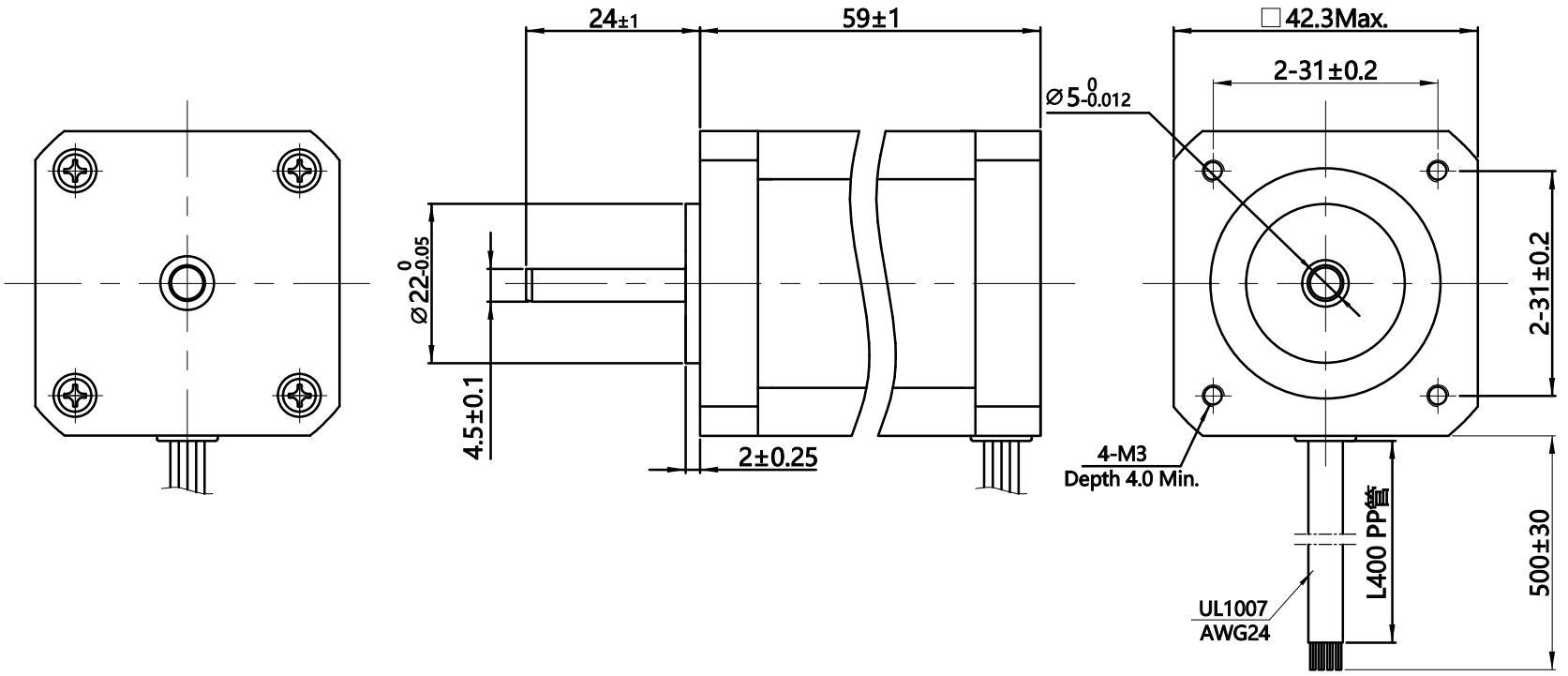

电气原理图

Wiring Diagram

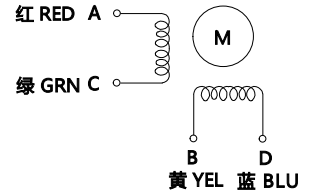

励磁顺序vs.旋转方向

Exciting Sequence vs. Direction of Rotation

STEP	A	B	C	D
1	+	+	−	−
2	−	+	+	−
3	−	−	+	+
4	+	−	−	+

CW ↓　↑ CCW

从安装面看为顺时针方向

Clockwise view from mouting side

12、步距角 Step Angle	1.8°±5%
11、相数 Number of Phase	2
10、额定电压 Rated Voltage	3.3 V
9、额定电流/相 Rated Current/Phase	1.2 A
8、保持力矩 Holding Torque	0.6 N.M （备注1）
7、定位力矩 Detent Torque	- g-cm (参考Ref.)
6、相电阻 Phase Resistance	2.75 Ω±0.1(20℃)
5、相电感 Phase Inductance	6.4 mH±20%(1kHz 1V RMS)
4、电气强度 Dielectric Strength	AC 500V/ 1min / 5mA Max.
3、转子惯量 Rotor Inertia	- g-cm²
2、重量 Weight	- kg
1、绝缘等级 Insulation Class	B（130°）;温升 80K Max.
规格 Specifications	**备注 Comment**

客户型号 CUSTOMER'S MODEL.NO.		版本 REV.	

版本 REV.	变更号 ECN NO.	变 更 内 容 REVISION RECORD	日期 DATE

设计 DESIGN		审核 CHECK	
标准化 STANDARD		批准 APPROVE	
工艺 TECHNOLOGY		变更标识 ECN SIGN	※

品名 TITLE	步进电机 STEPPING MOTOR				
图号 DWG.NO.	42BYG-60 4 5P H24-001				
材料 MATERIAL				SIZE	A4
版本 REV.	A	比例 SCALE	1:1	页 SHEET	1 of 1