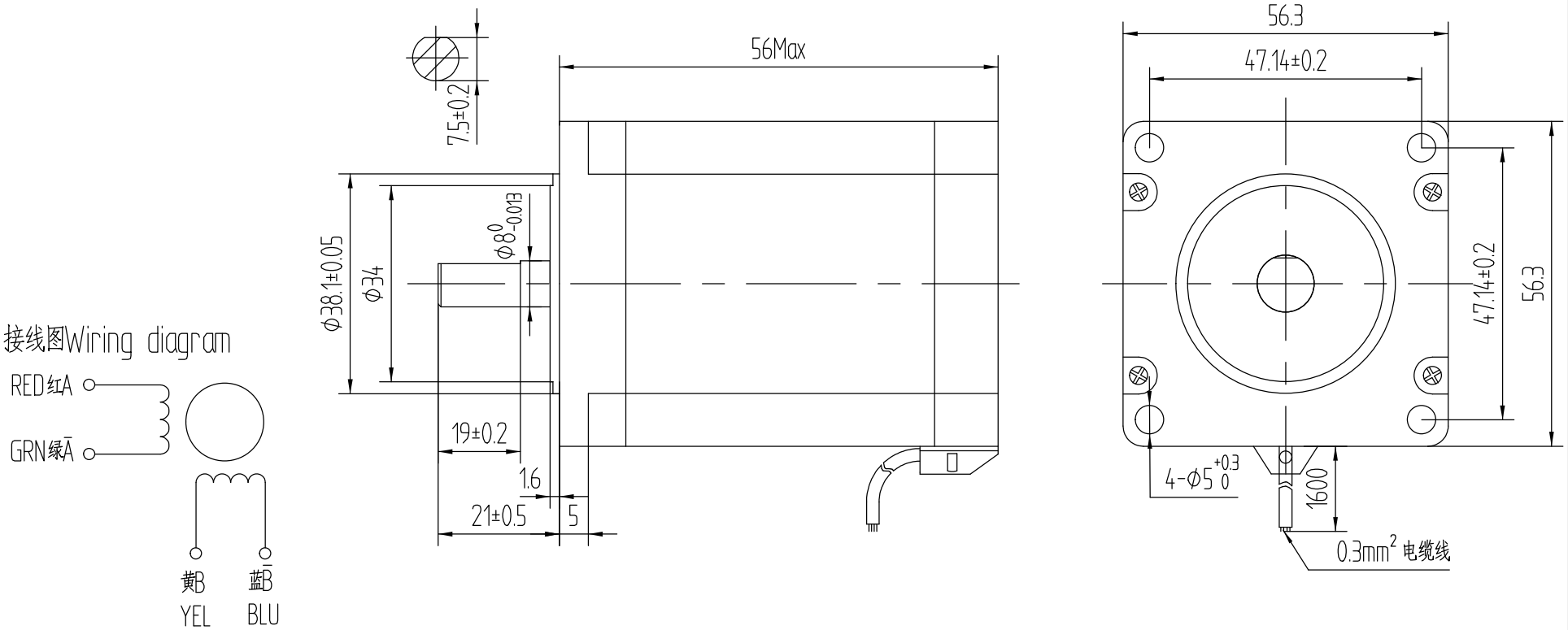

技术参数Electrical specifications

相数 Phase	2
步距角(°) Step Angle	1.8±5%
相电流(A) Current	2.5
相电阻(Ω) Resistance	1.3±10%
相电感(mH) Inductance	4.2±20%
静力矩(N.m) Holding Torque	1.1
绝缘等级 Insulation Class	B级
绝缘电阻 Insulation resistance	100MΩmin.500VDC

标记	处数	更改文件名	签 字	日 期
设 计				
			日 期	

规格书

图 样 标 记	重 量	比 例
		1:1
共 张	第 张	

57HBP56AL4-TF8A

10060025