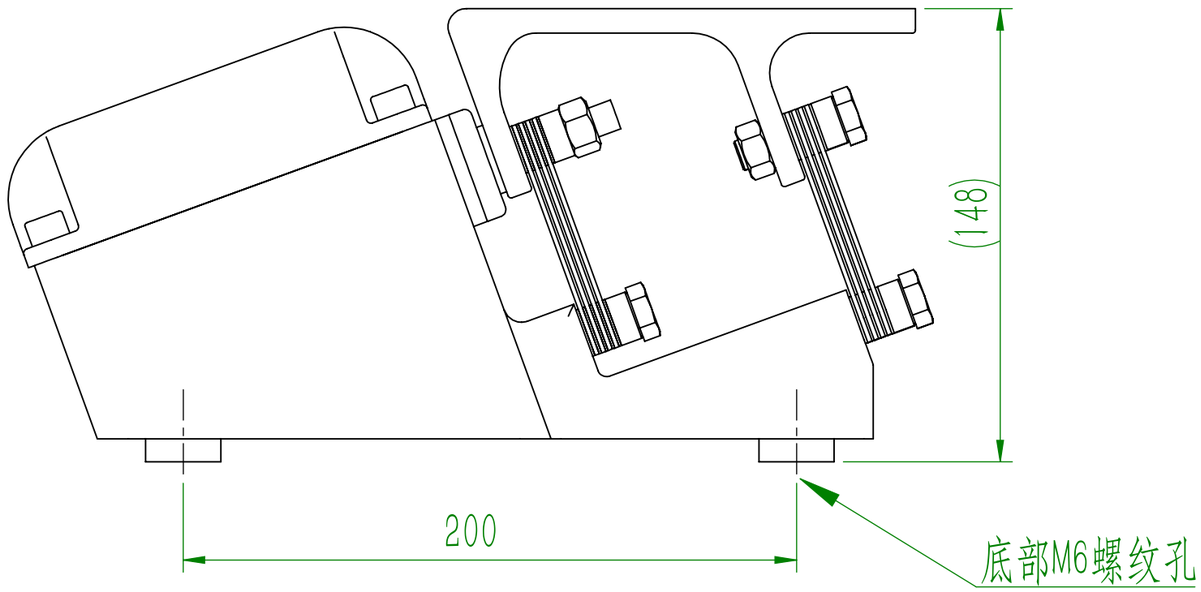

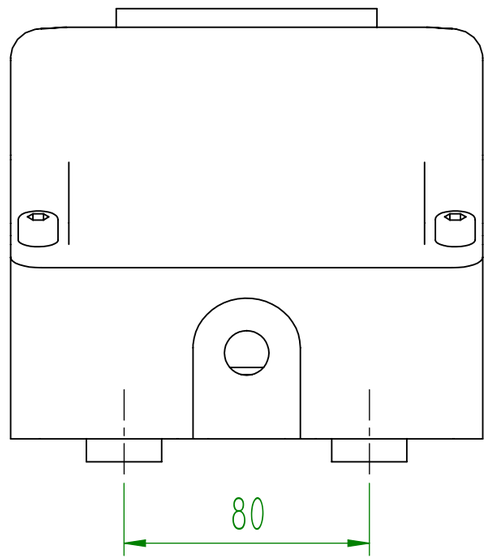

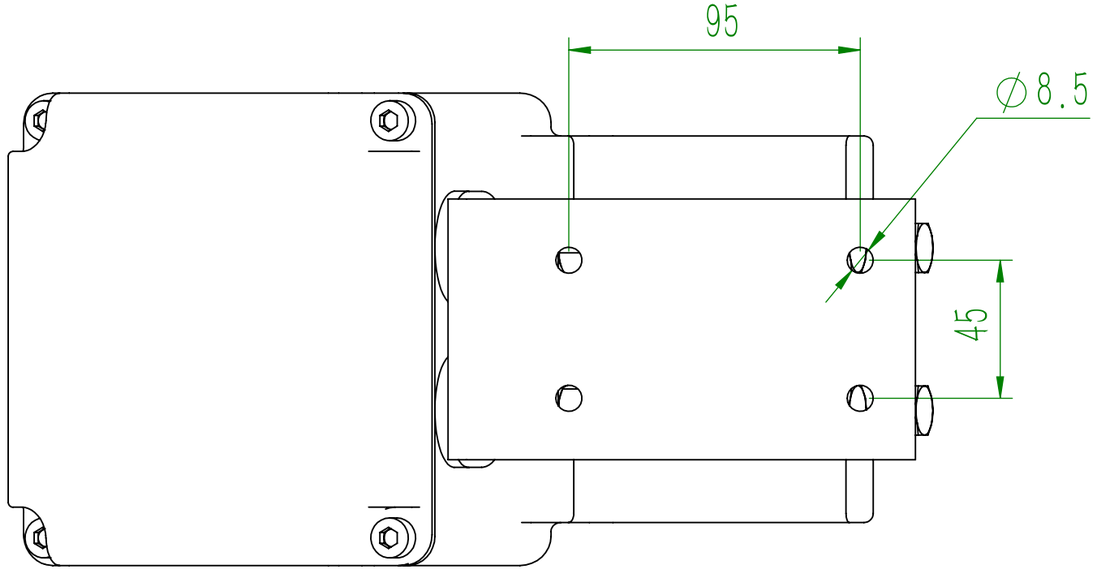

零件代号
借(通)用件登记
描图
描校
旧底图总号
底图总号
签字
日期

标记	处数	分区	更改文件号	签名	年月日
设计			标准化		
校核			工艺		
主管设计			审核		
			批准		

见各零部件			DSW
阶段标记	重量	比例	DS010
	15.283	1:2	请输入.....
第 1 页 共 1 页			