Le sac
en papier

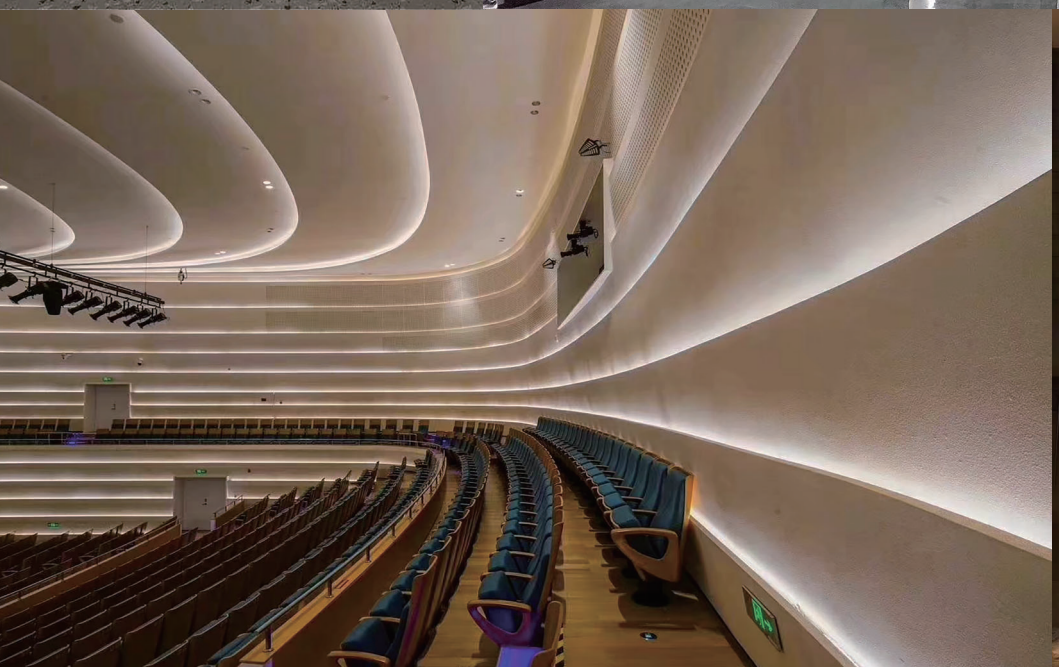

1. Top View 0513

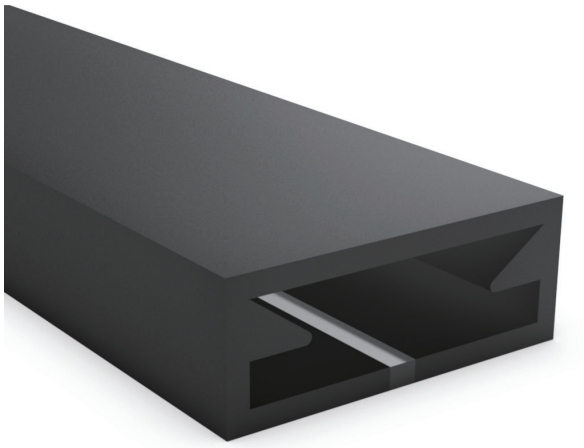

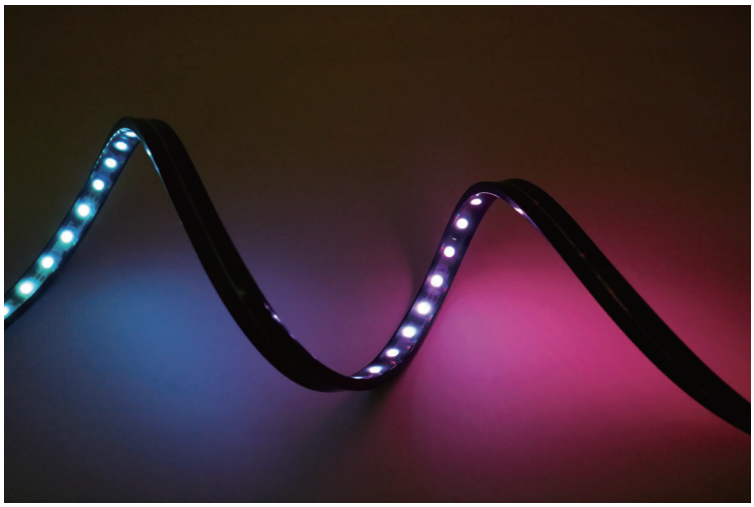

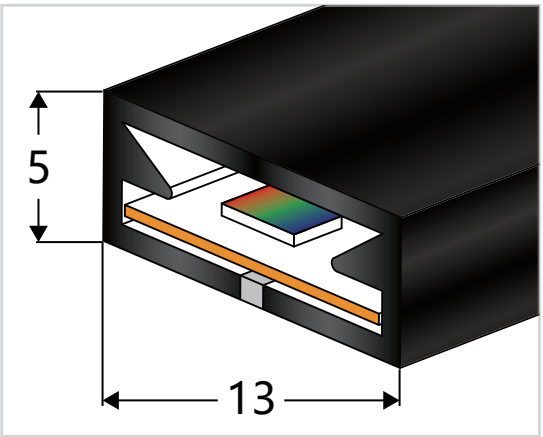

板宽 PCB Width（mm）	10
重量 Weight（g/m）	55
截面尺寸 Section size（mm）	5*13
发光角度 Beam angle	120°

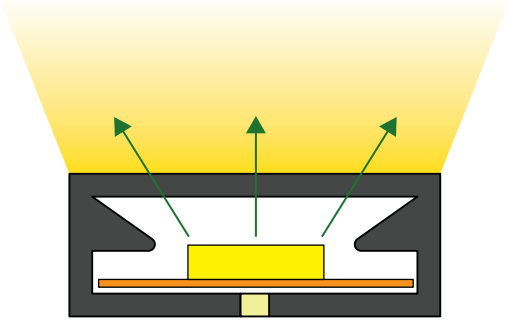

发光方向:正发光，《全黑》
Lighting Direction: Top Lighting

剪刀口 Cutting mark: Yes

出线堵头
End cap with hole

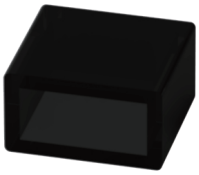

尾塞
End cap no hole

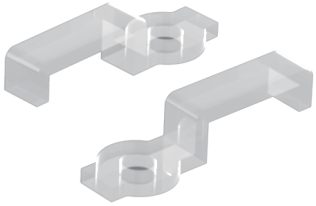

安装扣件
Plastic clip

2. Side View ϕ22 (mm)360°

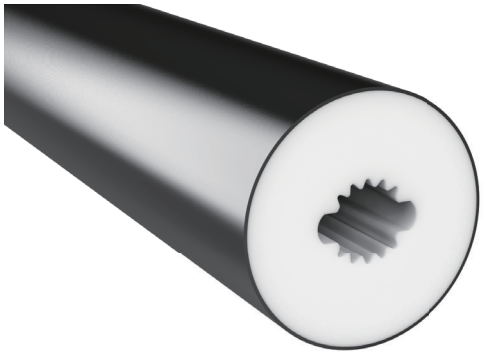

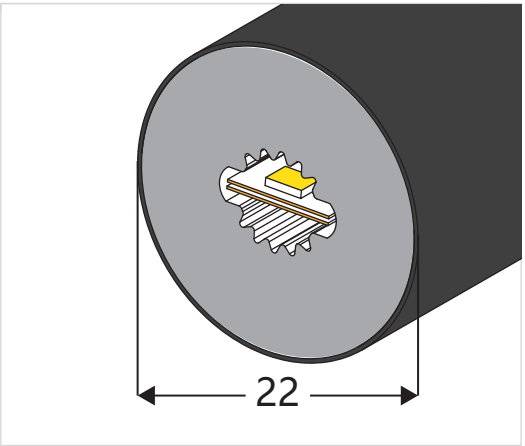

板宽 PCB Width(mm)	double-sided 8
重量 Weight(g/m)	420
截面尺寸 Section size(mm)	ϕ 22
发光角度 Beam angle	360°

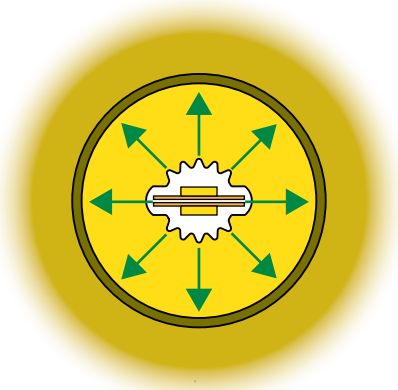

发光方向:360°发光《全黑》

Lighting Direction: 360°

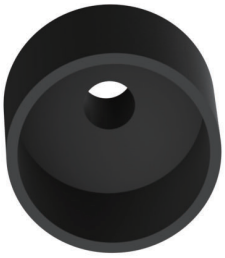

出线堵头
End cap with hole

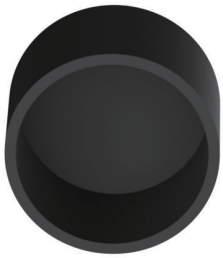

尾塞
End cap no hole

安装卡扣
Plastic clip

3. Top View 1616

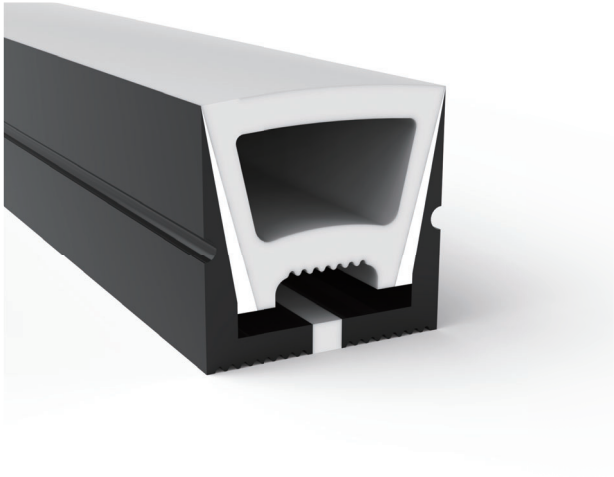

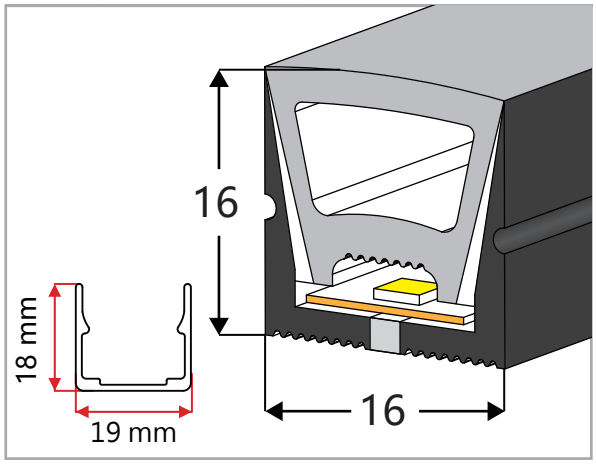

板宽 PCB Width（mm）	10
重量 Weight（g/m）	180
截面尺寸 Section size（mm）	16*16
发光角度 Beam angle	120°

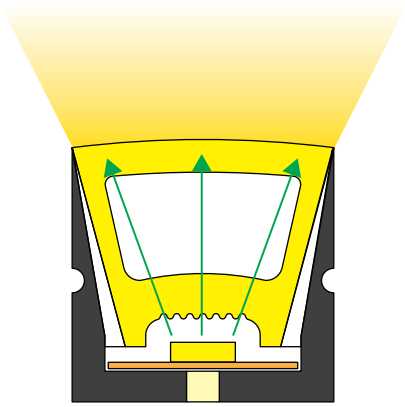

发光方向:正发光，《三面黑》
Lighting Direction: Top Lighting

剪刀口 Cutting mark: Yes

出线堵头
End cap with hole

尾塞
End cap no hole

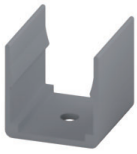

铝型材卡扣
Aluminum Clip

铝型材
Aluminum Profile

可弯曲型材
Flexible Profile

4. Top View 1616

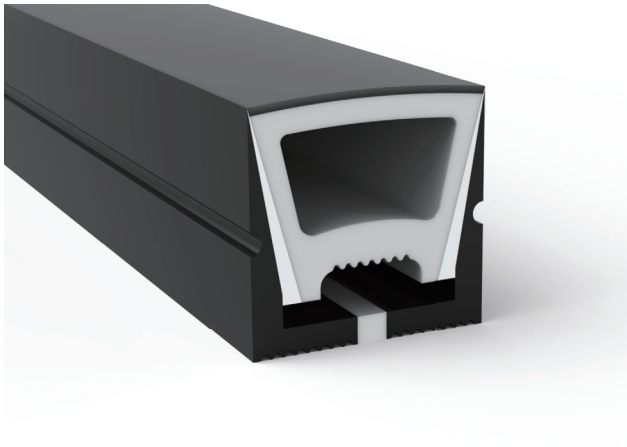

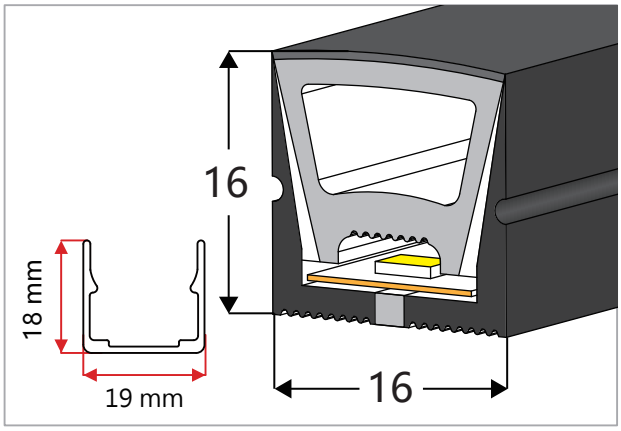

板宽 PCB Width（mm）	10
重量 Weight（g/m）	185
截面尺寸 Section size（mm）	16*16
发光角度 Beam angle	120°

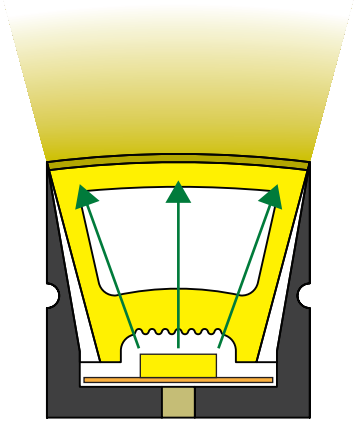

发光方向:正发光，《全黑》
Lighting Direction: Top Lighting

剪刀口 Cutting mark: Yes

出线堵头
End cap with hole

尾塞
End cap no hole

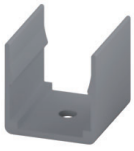

铝型材卡扣
Aluminum Clip

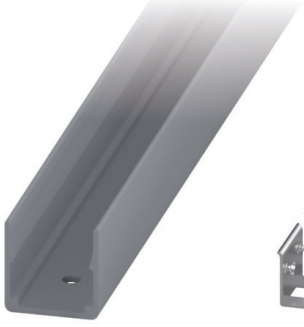

铝型材
Aluminum Profile

可弯曲型材
Flexible Profile

5.Top View 20*20(mm)

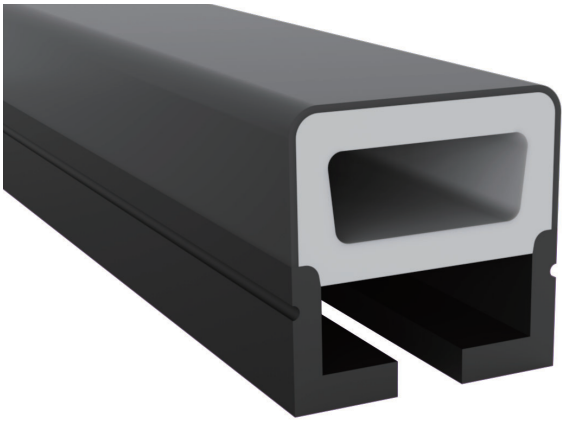

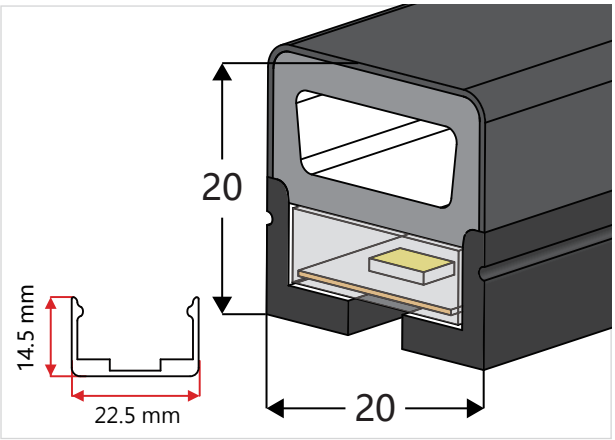

板宽 PCB Width（mm）	10
重量 Weight（g/m）	270
截面尺寸 Section size（mm）	20*20
发光角度 Beam angle	180°

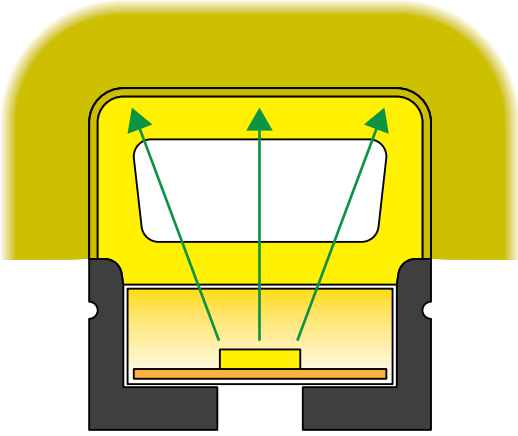

发光方向:正发光，《全黑》
Lighting Direction: Top Lighting

剪刀口 Cutting mark: Yes

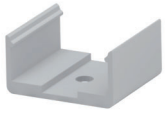

铝型材
Aluminum Profile

安装卡扣
Aluminum Clip

可弯曲型材
Flexible Profile

6. Top View 2020

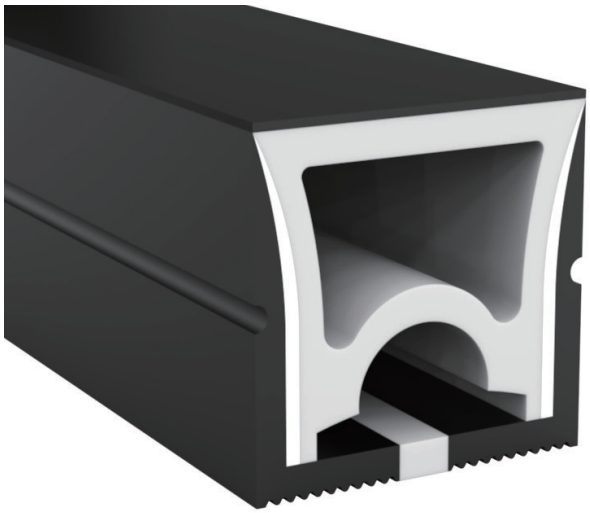

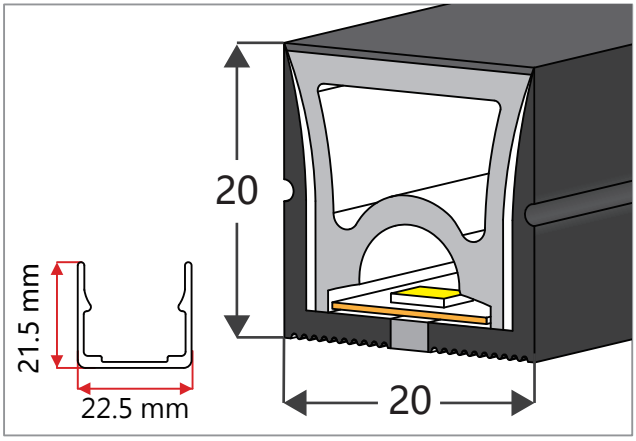

板宽 PCB Width（mm）	12
重量 Weight（g/m）	256
截面尺寸 Section size（mm）	20*20
发光角度 Beam angle	120°

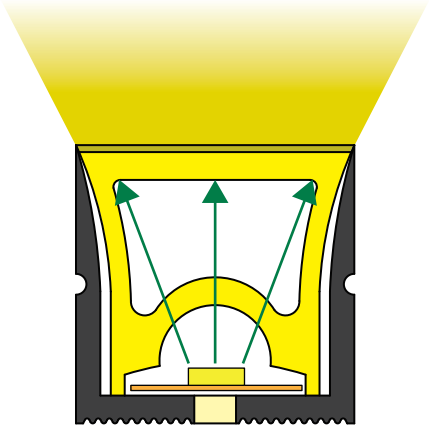

发光方向:正发光，《全黑》
Lighting Direction: Top Lighting

剪刀口 Cutting mark: Yes

出线堵头
End cap with hole

尾塞
End cap no hole

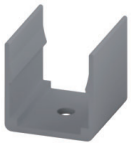

铝型材卡扣
Aluminum Clip

铝型材
Aluminum Profile

可弯曲型材
Flexible Profile

7.Side View 06*12(mm)

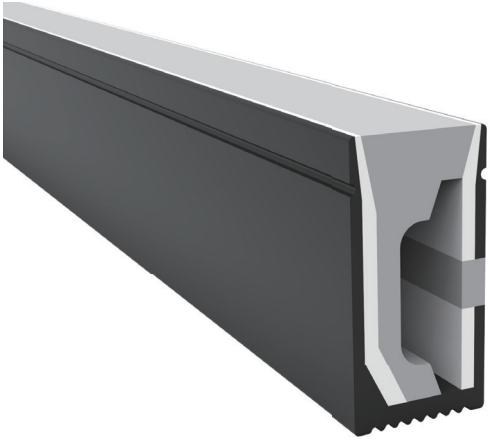

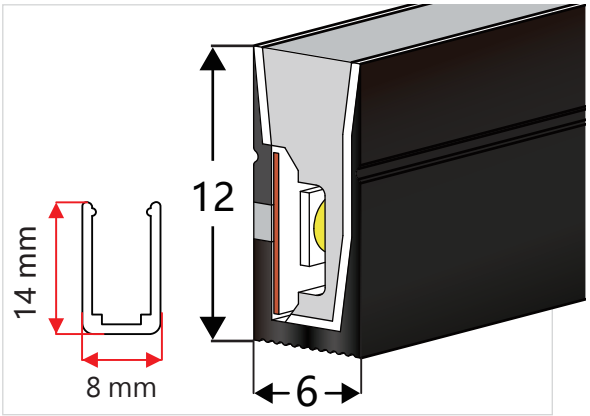

板宽 PCB Width（mm）	8
重量 Weight（g/m）	75
截面尺寸 Section size（mm）	6*12
发光角度 Beam angle	120°

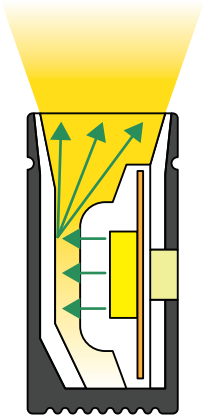

发光方向:正发光，《三面黑》
Lighting Direction: Top Lighting

剪刀口 Cutting mark: Yes

出线堵头
End cap with hole

尾塞
End cap no hole

安装卡扣
Aluminum Clip

铝型材
Aluminum Profile

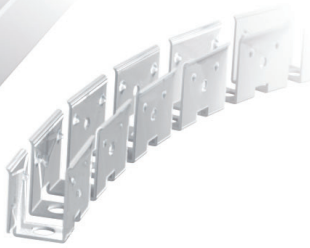

可弯曲型材
Flexible Profile

8.Side View 12*20(mm)

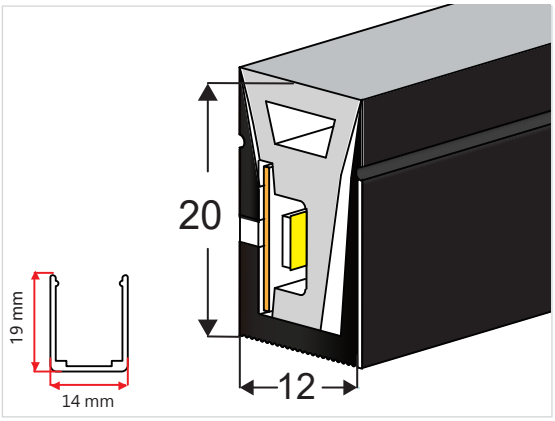

板宽 PCB Width（mm）	10/12
重量 Weight（g/m）	220
截面尺寸 Section size（mm）	12*20
发光角度 Beam angle	120°

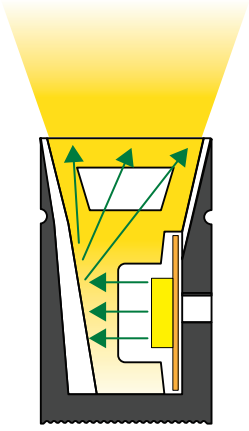

发光方向:正发光，《三面黑》
Lighting Direction: Top Lighting

剪刀口 Cutting mark: Yes

出线堵头
End cap with hole

尾塞
End cap no hole

安装卡扣
Aluminum Clip

铝型材
Aluminum Profile

可弯曲型材
Flexible Profile

9. Side View 06*16(mm)

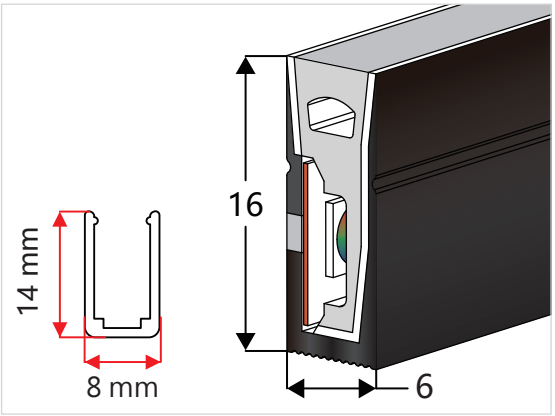

板宽 PCB Width（mm）	8
重量 Weight（g/m）	89
截面尺寸 Section size（mm）	6*16
发光角度 Beam angle	120°

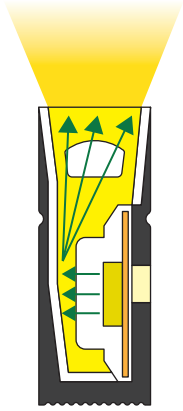

发光方向侧发光《三面黑》
Lighting Direction: Top Lighting

剪刀口 Cutting mark: Yes

出线堵头
End cap with hole

尾塞
End cap no hole

安装卡扣
Aluminum Clip

铝型材
Aluminum Profile

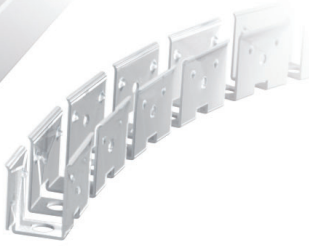

可弯曲型材
Flexible Profile

10. Side View 06*16(mm)

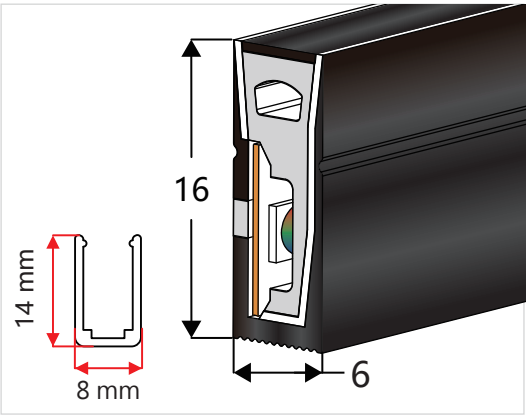

板宽 PCB Width（mm）	8
重量 Weight（g/m）	89
截面尺寸 Section size（mm）	6*16
发光角度 Beam angle	120°

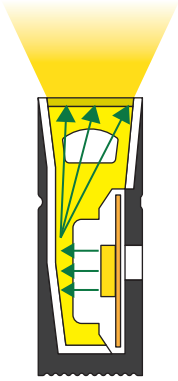

发光方向侧发光《四面黑》
Lighting Direction: Top Lighting

剪刀口 Cutting mark: Yes

出线堵头
End cap with hole

尾塞
End cap no hole

安装卡扣
Aluminum Clip

铝型材
Aluminum Profile

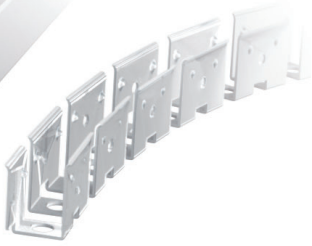

可弯曲型材
Flexible Profile

11. Top View 0511 0513 0515

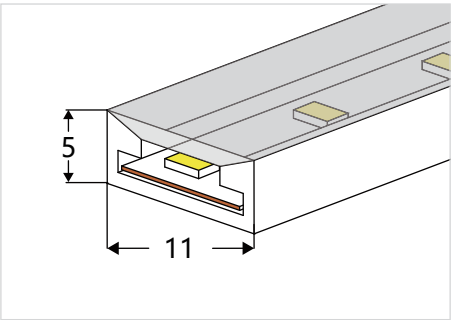

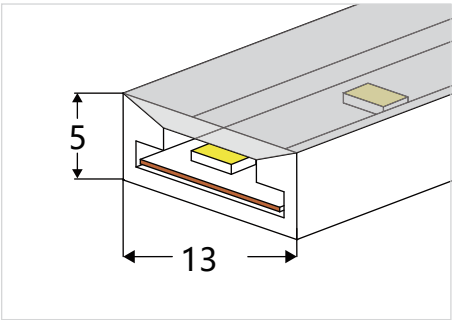

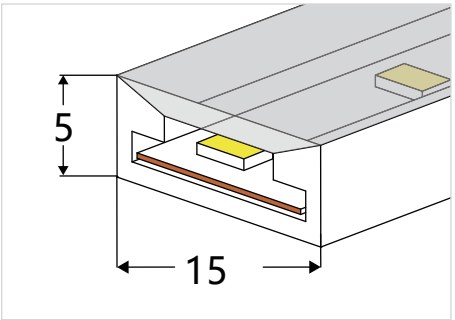

板宽 PCB Width(mm)	8	10	12
重量 Weight(g/m)	45	55	60
截面尺寸 Section size(mm)	5*11	5*13	5*15
发光角度 Beam angle		120°	
防水等级 IP Grade		IP67	

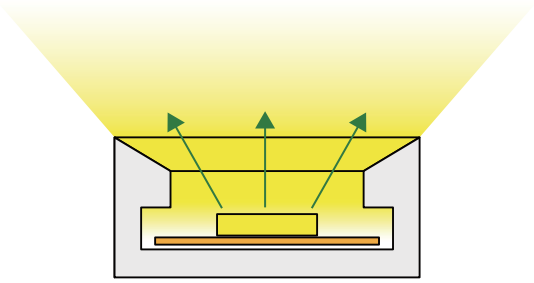

发光方向:正发光

Lighting Dairection: Top Lighting

出线堵头
End cap with hole

尾塞
End cap no hole

0511/0513型号安装扣件
Plastic clip

0515型号安装扣件
Plastic clip

12.Top View 6*6(mm)

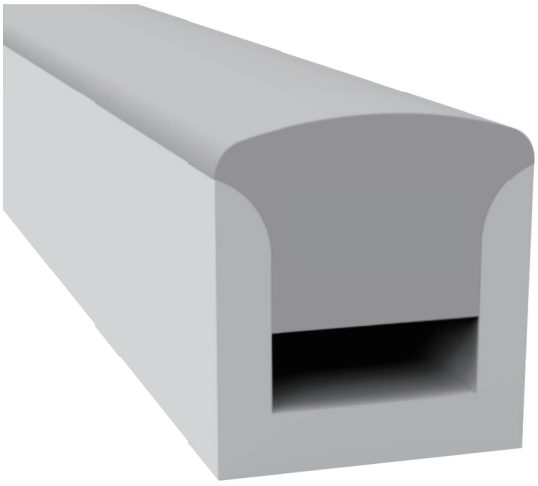

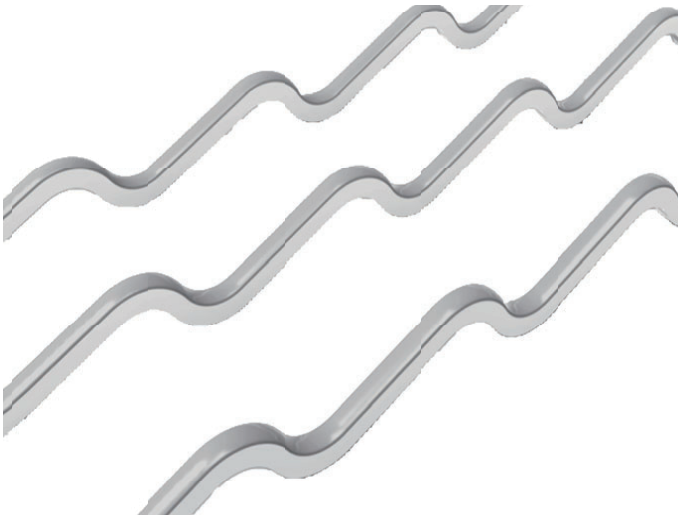

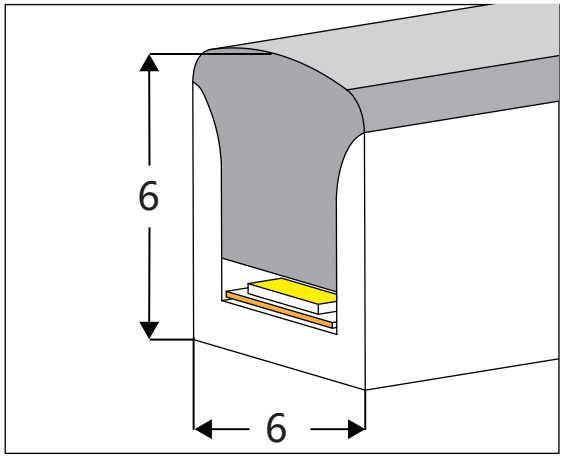

板宽 PCB Width（mm）	3
重量 Weight（g/m）	39
截面尺寸 Section size（mm）	6*6
发光角度 Beam angle	180°

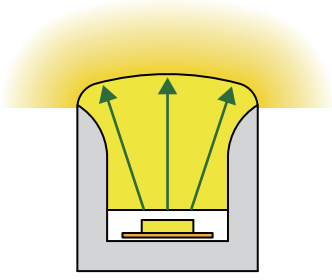

发光方向:正发光

Lighting Dairection: Top Lighting

出线堵头
End cap with hole

尾塞
End cap no hole

3M 胶
3M Tape

13.Top View 10*10(mm)

新 款

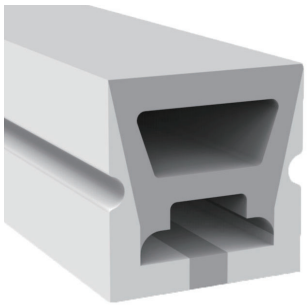

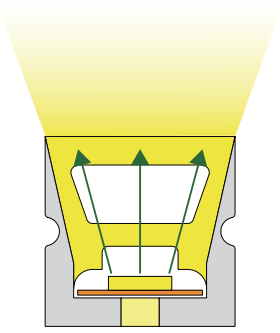

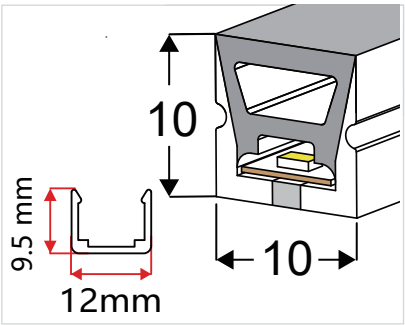

板宽 PCB Width（mm）	6
重量Weight（g/m）	86
截面尺寸 Section size（mm）	10*10
发光角度 Beam angle	120°
发光方向 Lighting direction	正发光 Top Lighting
剪力口 Cutting mark	Yes

1.新款与老款尺寸一样。
2.新款重量轻，亮度高。

注

3.新款没有防断功能，价格低，物美价廉。
4.老款质感好，有防断功能。

老 款

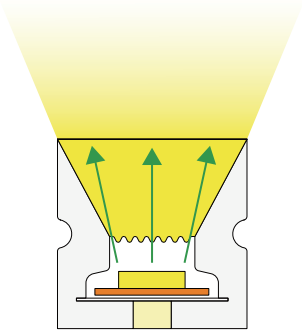

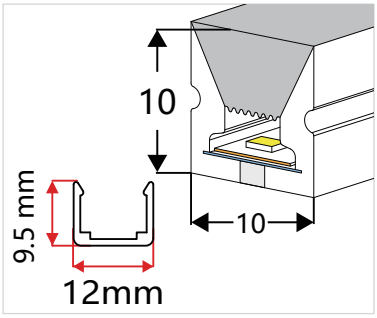

板宽 PCB Width（mm）	6
重量 Weight（g/m）	110
截面尺寸 Section size（mm）	10*10
发光角度 Beam angle	120°
发光方向 Lighting direction	正发光 Top Lighting
剪力口 Cutting mark	Yes

出线堵头
End cap with hole

尾塞
End cap no hole

安装卡扣
Aluminum Clip

铝型材
Aluminum Profile

可弯曲型材
Flexible Profile

14.Top View 3 sides 10*10(mm)

老 款

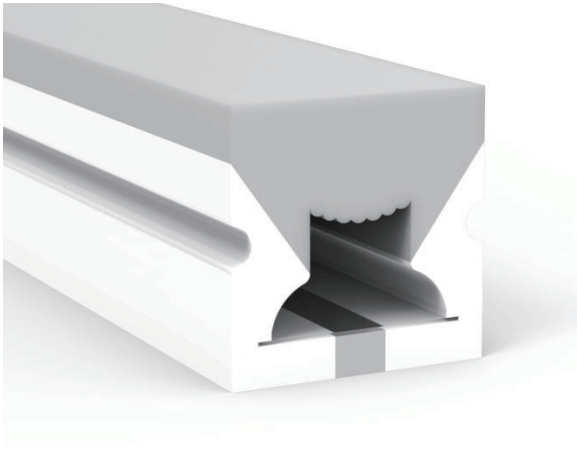

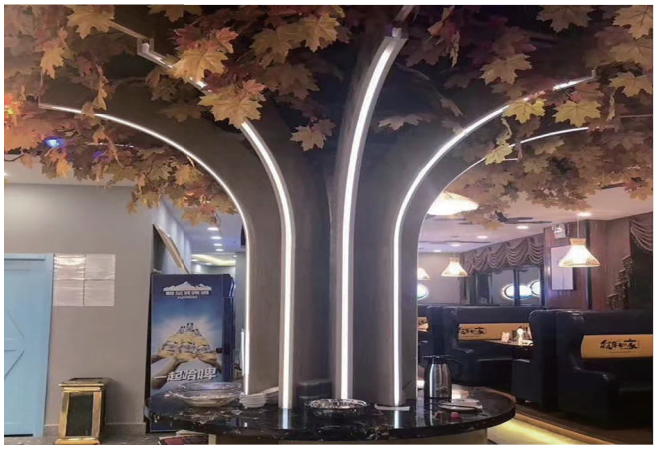

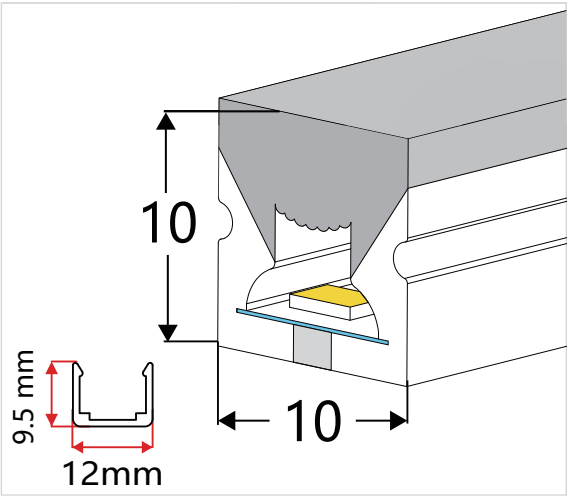

板宽 PCB Width(mm)	6
重量 Weight(g/m)	104
截面尺寸 Section size(mm)	10*10
发光角度 Beam angle	180°

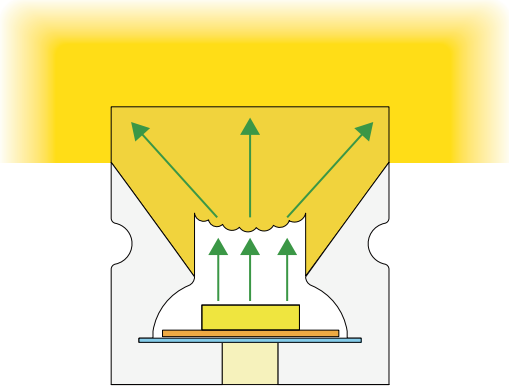

发光方向:三面正发光

Lighting Direction: 3 sides Top Lighting

剪刀口 Cutting Mark Yes

出线堵头

End cap with hole

尾塞

End cap no hole

安装卡扣

Aluminum Clip

铝型材

Aluminum Profile

可弯曲型材

Flexible Profile

15.Top View 14*14(mm)

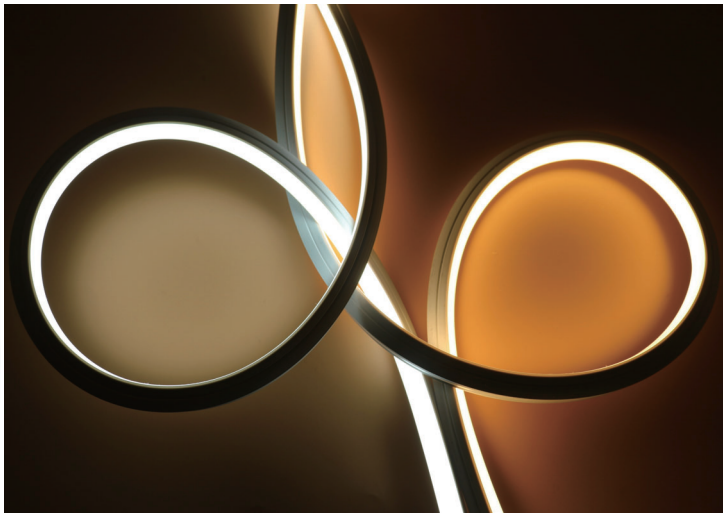

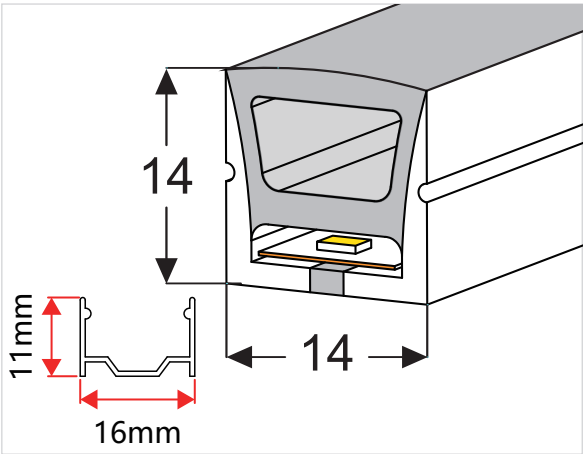

板宽 PCB Width（mm）	10
重量 Weight（g/m）	198
截面尺寸 Section size（mm）	14*14
发光角度 Beam angle	120°

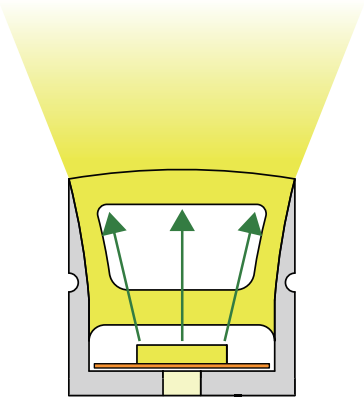

发光方向:正发光

Lighting Direction: Top Lighting

剪刀口 Cutting mark:Yes

出线堵头
End cap with hole

尾塞
End cap no hole

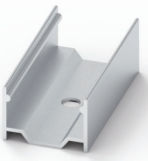

安装卡扣
Aluminum Clip

铝型材
Aluminum Profile

16.Top View 3sides 14*14(mm)

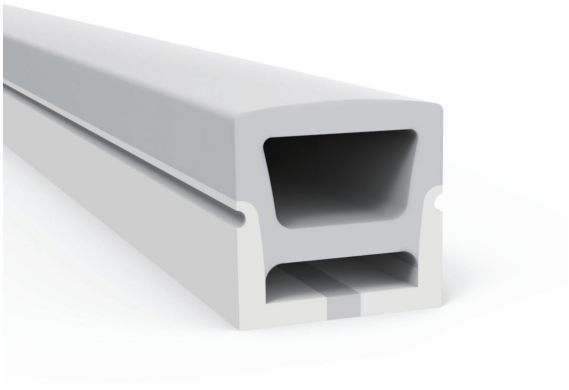

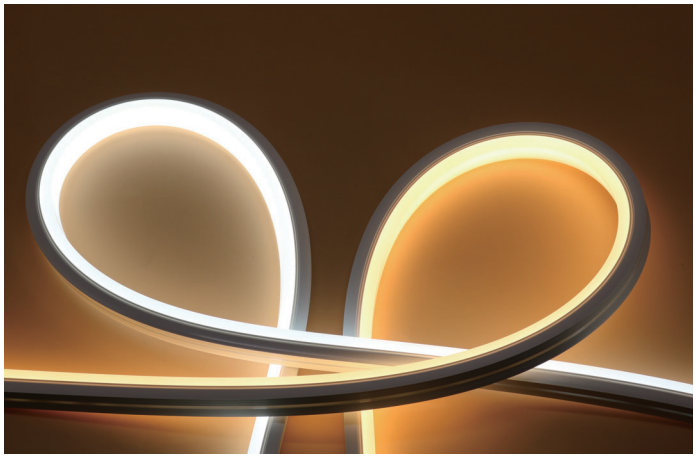

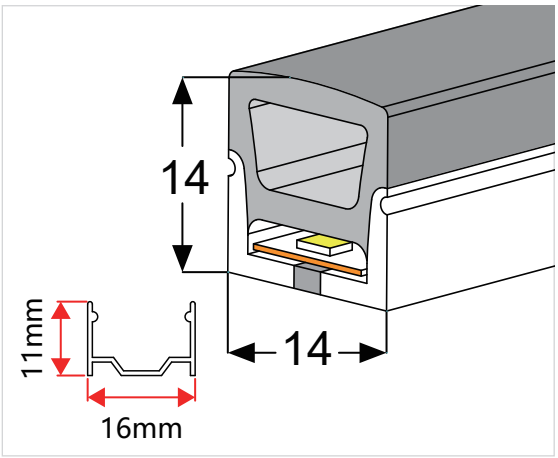

板宽 PCB Width（mm）	10
重量 Weight（g/m）	204
截面尺寸 Section size（mm）	14*14
发光角度 Beam angle	180°

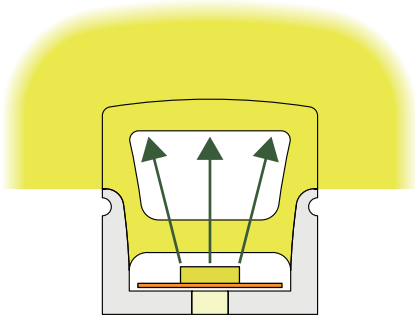

发光方向:三面正发光

Lighting Direction: 3 sides Top Lighting

剪刀口 Cutting Mark Yes

出线堵头
End cap with hole

尾塞
End cap no hole

安装卡扣
Aluminum Clip

铝型材
Aluminum Profile

17.Top View 12*12(mm)

新 款

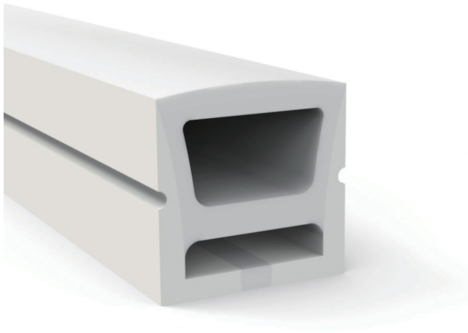
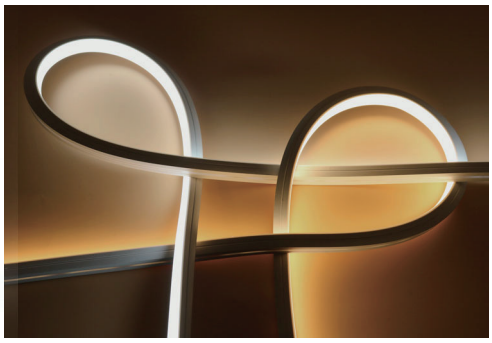

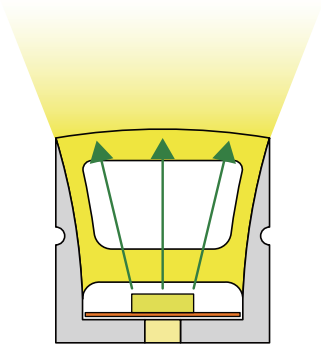
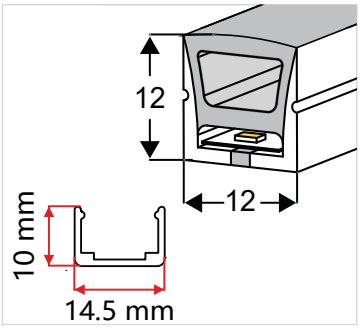

板宽 PCB Width(mm)	8
重量 Weight(g/m)	105
截面尺寸 Section size(mm)	12*12
发光角度 Beam angle	120°
发光方向 Lighting Dairection	正发光 Top Lighting
剪刀口 Cutting mark	Yes

1.新款与老款尺寸一样。
2.新款重量轻，亮度高。

注

3.新款没有防断功能，价格低，物美价廉。
4.老款质感好，有防断功能。

老 款

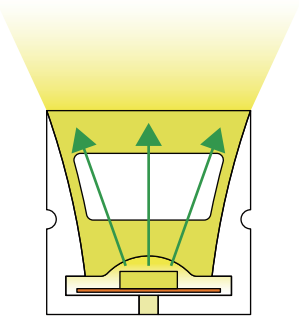
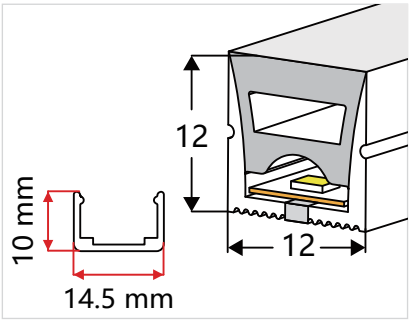

板宽 PCB Width(mm)	8
重量 Weight(g/m)	135
截面尺寸 Section size(mm)	12*12
发光角度 Beam angle	120°
发光方向 Lighting Dairection	正发光 Top Lighting
剪刀口 Cutting mark	Yes

出线堵头
End cap with hole

尾塞
End cap no hole

安装卡扣
Aluminum Clip

铝型材
Aluminum Profile

可弯曲型材
Flexible Profile

18.Top View 3sides 12*12(mm)

新 款

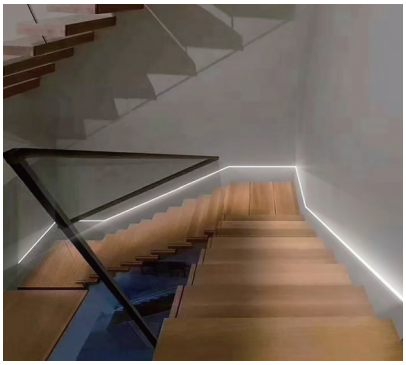

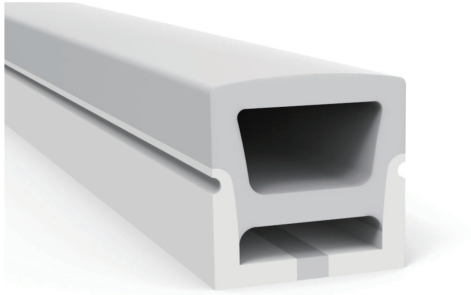

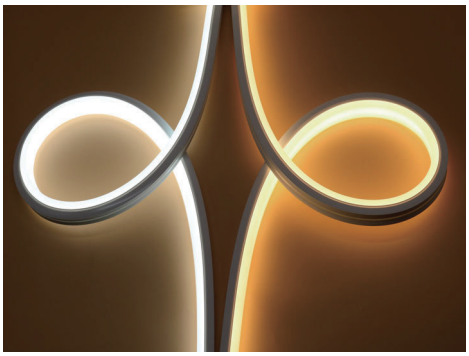

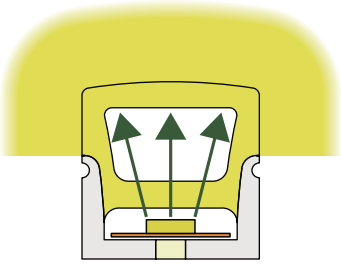

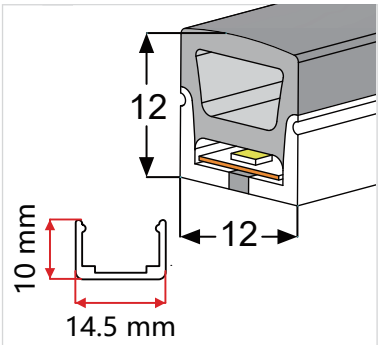

板宽 PCB Width(mm)	8
重量 Weight(g/m)	102
截面尺寸 Section size(mm)	12*12
发光角度 Beam angle	180°
发光方向 Lighting Daiection	三面正发光 3 sides Top Lighting
剪刀口 Cutting mark	Yes

1.新款与老款尺寸一样。
2.新款重量轻，亮度高。

注

3.新款没有防断功能，价格低，物美价廉。
4.老款质感好，有防断功能。

老 款

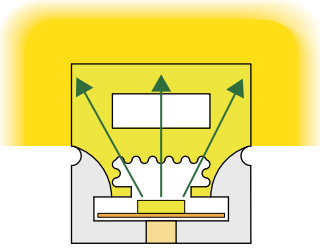

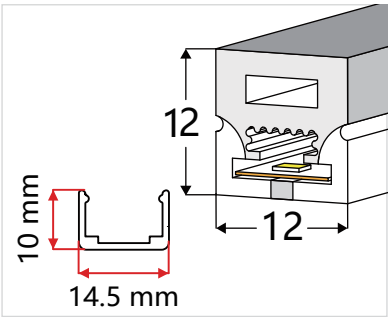

板宽 PCB Width(mm)	8
重量 Weight(g/m)	249
截面尺寸 Section size(mm)	12*12
发光角度 Beam angle	180°
发光方向 Lighting Daiection	三面正发光 3 sides Top Lighting
剪刀口 Cutting mark	Yes

出线堵头
End cap with hole

尾塞
End cap no hole

安装卡扣
Aluminum Clip

铝型材
Aluminum Profile

可弯曲型材
Flexible Profile

19.Side View 12*12(mm)

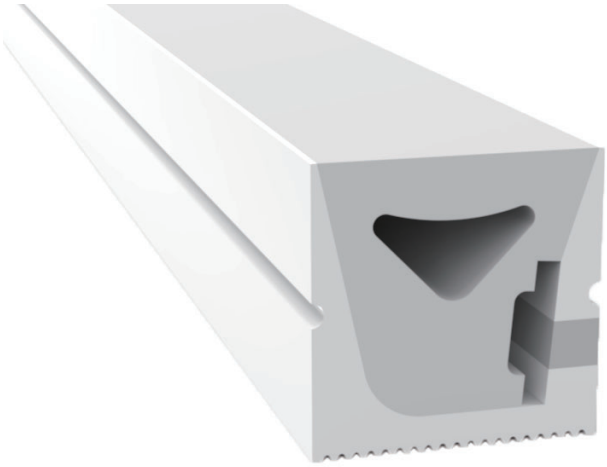

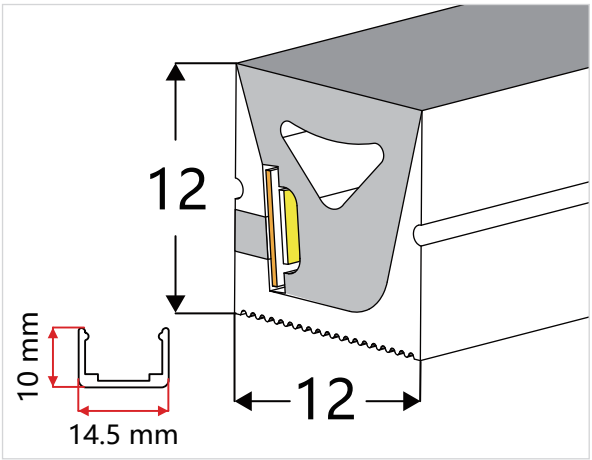

板宽 PCB Width（mm）	5
重量 Weight（g/m）	150
截面尺寸 Section size（mm）	12*12
发光角度 Beam angle	120°

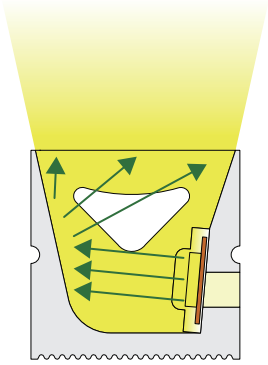

发光方向:侧发光

Lighting Direction: Side Lighting

剪刀口 Cutting mark:Yes

出线堵头
End cap with hole

尾塞
End cap no hole

安装卡扣
Aluminum Clip

铝型材
Aluminum Profile

可弯曲型材
Flexible Profile

20. Top View 16*16(mm)

新 款

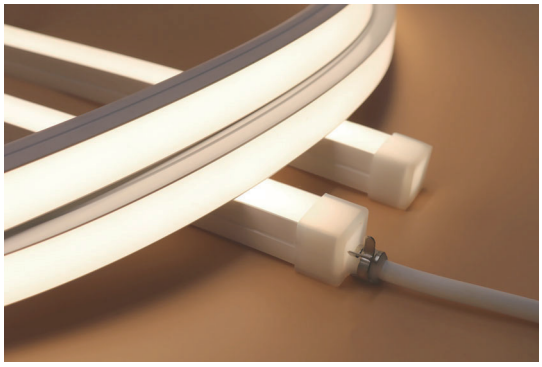

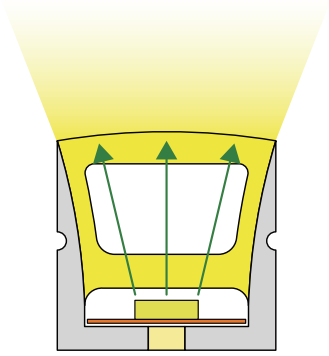

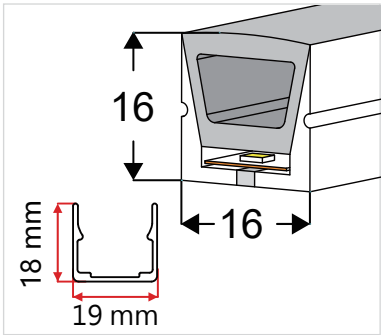

板宽 PCB Width(mm)	10
重量 Weight(g/m)	185
截面尺寸 Section size(mm)	16*16
发光角度 Beam angle	120°
发光方向 Lighting Daiection	正发光 Top Lighting
剪刀口 Cutting mark	Yes

1.新款与老款尺寸一样。
2.新款重量轻，亮度高。

注

3.新款没有防断功能，价格低，物美价廉。
4.老款质感好，有防断功能。

老 款

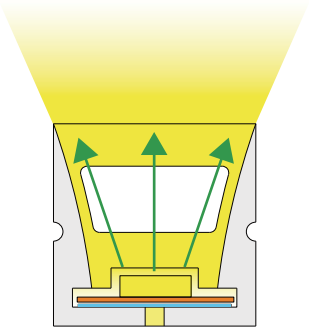

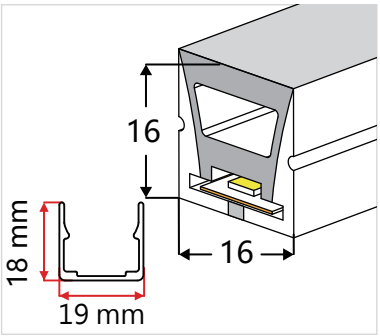

板宽 PCB Width(mm)	10
重量 Weight(g/m)	224
截面尺寸 Section size(mm)	16*16
发光角度 Beam angle	120°
发光方向 Lighting Daiection	正发光 Top Lighting
剪刀口 Cutting mark	Yes

出线堵头
End cap with hole

尾塞
End cap no hole

安装卡扣
Aluminum Clip

铝型材
Aluminum Profile

可弯曲型材
Flexible Profile

21.Top View 3 sides 16*16(mm)

新 款

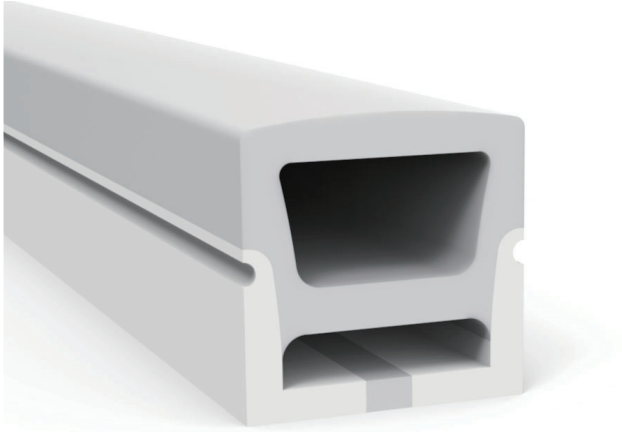

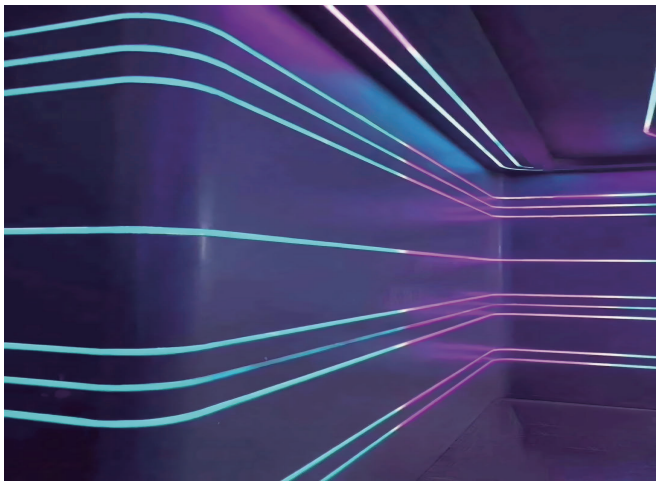

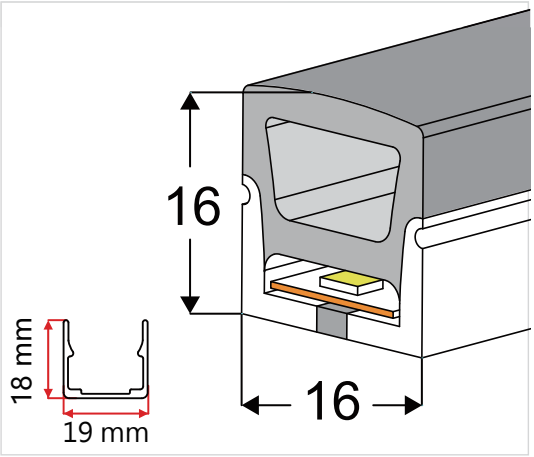

板宽 PCB Width(mm)	10
重量 Weight(g/m)	185
截面尺寸 Section size(mm)	16*16
发光角度 Beam angle	180°

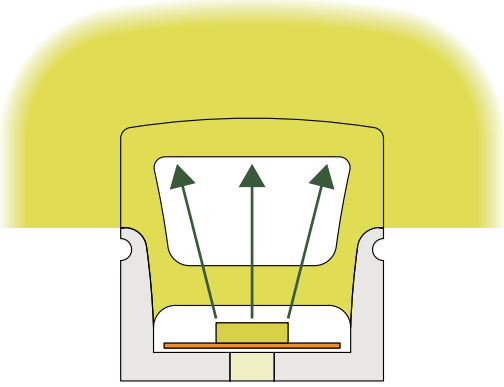

发光方向:三面正发光
Lighting Direction: 3 sides Top Lighting

剪刀口 Cutting Mark Yes

出线堵头
End cap with hole

尾塞
End cap no hole

安装卡扣
Aluminum Clip

铝型材
Aluminum Profile

可弯曲型材
Flexible Profile

22.Top View 3 sides 20*20(mm)

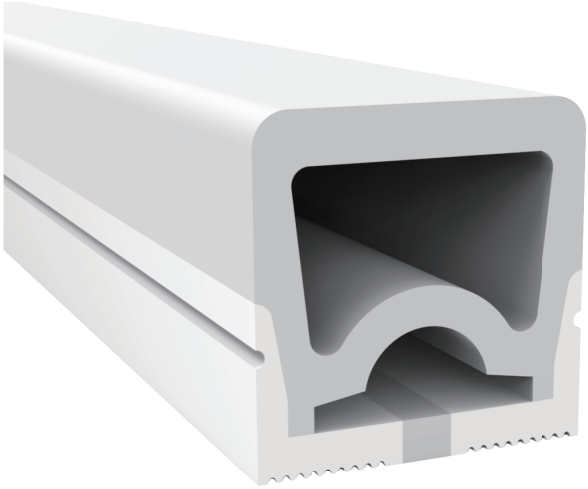

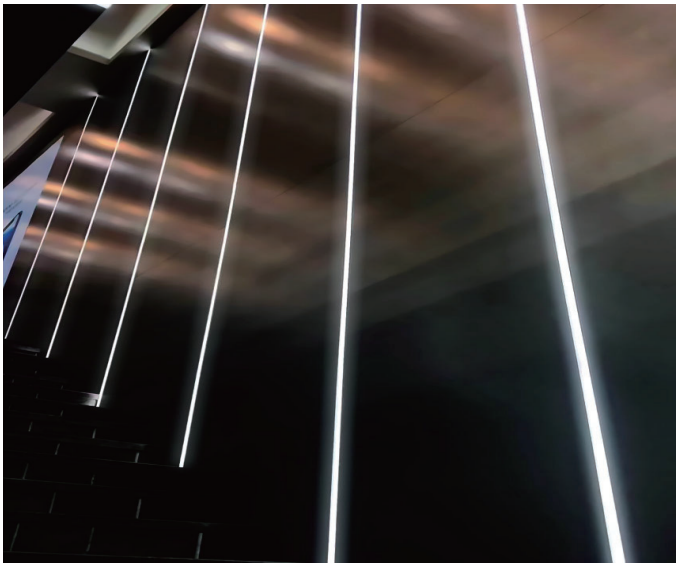

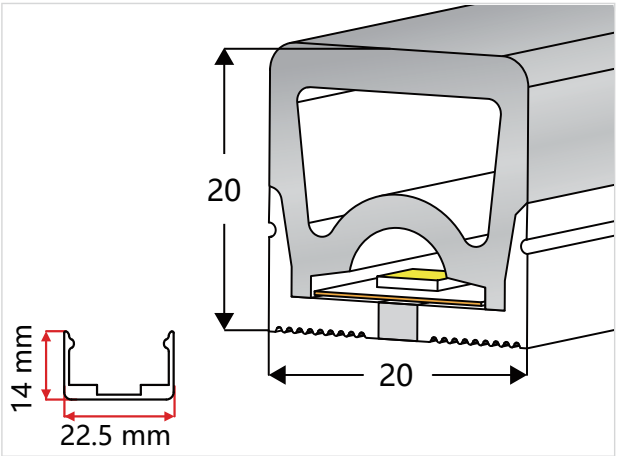

板宽 PCB Width(mm)	10/12
重量 Weight(g/m)	257.5
截面尺寸 Section size(mm)	20*20
发光角度 Beam angle	180°

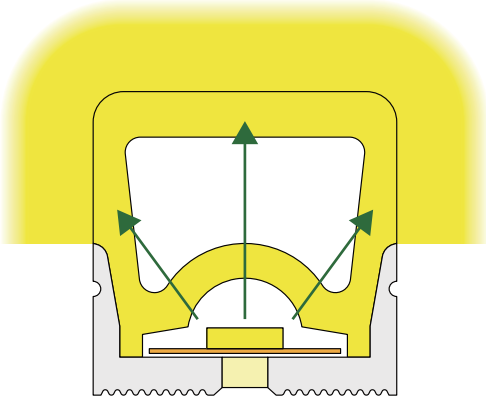

发光方向:三面正发光
Lighting Direction: 3 sides Top Lighting

剪刀口 Cutting Mark Yes

出线堵头
End cap with hole

尾塞
End cap no hole

安装卡扣
Aluminum Clip

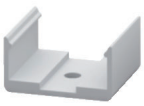

铝型材
Aluminum Profile

可弯曲型材
Flexible Profile

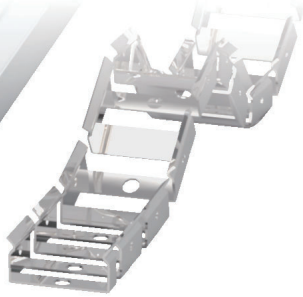

23.Top View 20*20(mm)

新 款

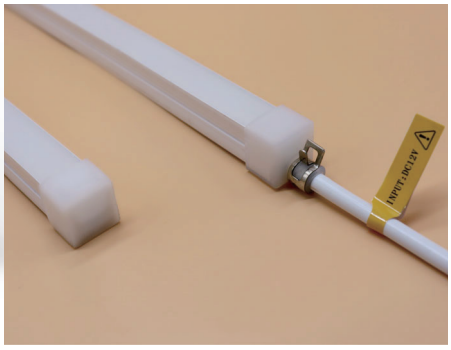

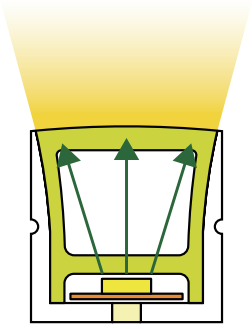

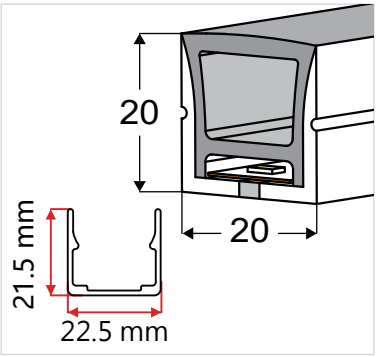

板宽 PCB Width(mm)	10/12
重量 Weight(g/m)	257
截面尺寸 Section size(mm)	20*20
发光角度 Beam angle	120°
发光方向 Lighting Daiection	正发光 Top Lighting
剪刀口 Cutting mark	Yes

1.新款与老款尺寸一样。
2.新款重量轻，亮度高。

注

3.新款没有防断功能，价格低，物美价廉。
4.老款质感好，有防断功能。

老 款

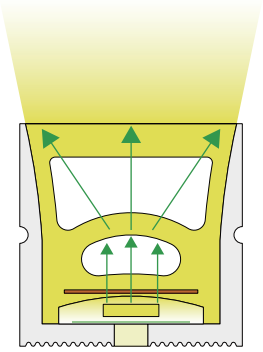

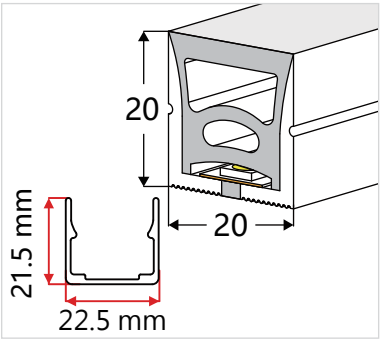

板宽 PCB Width(mm)	10/12
重量 Weight(g/m)	330
截面尺寸 Section size(mm)	20*20
发光角度 Beam angle	120°
发光方向 Lighting Daiection	正发光 Top Lighting
剪刀口 Cutting mark	Yes

出线堵头
End cap with hole

尾塞
End cap no hole

安装卡扣
Aluminum Clip

铝型材
Aluminum Profile

可弯曲型材
Flexible Profile

24. Side View 20*20(mm)

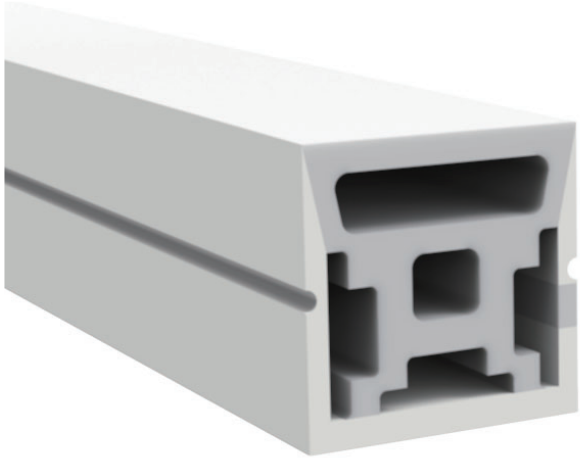

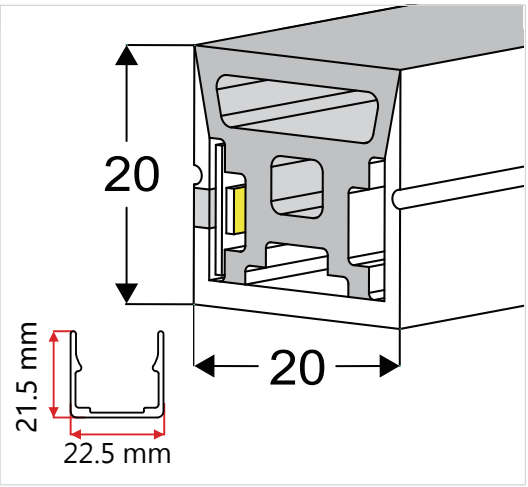

板宽 PCB Width(mm)	10
重量 Weight(g/m)	305
截面尺寸 Section size(mm)	20*20
发光角度 Beam angle	120°

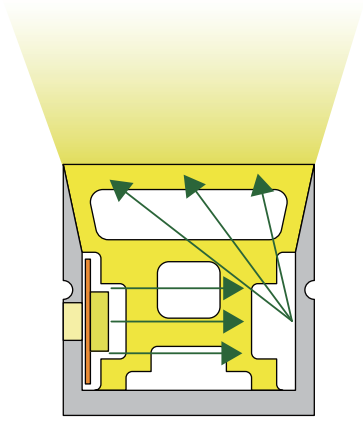

发光方向:侧发光

Lighting Direction: Side Lighting

剪刀口 Cutting mark:Yes

出线堵头
End cap with hole

尾塞
End cap no hole

安装卡扣
Aluminum Clip

铝型材
Aluminum Profile

可弯曲型材
Flexible Profile

25. Top View 20*14(mm)

新 款

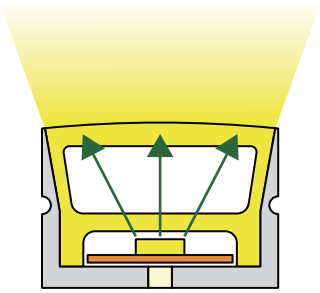

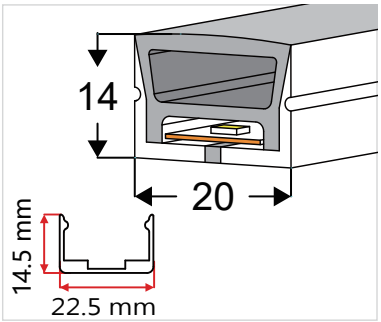

板宽 PCB Width(mm)	10/12
重量 Weight(g/m)	198
截面尺寸 Section size(mm)	20*14
发光角度 Beam angle	120°
发光方向 Lighting Dairection	正发光 Top Lighting
剪刀口 Cutting mark	Yes

1.新款与老款尺寸一样。
2.新款重量轻，亮度高。

注

3.新款没有防断功能，价格低，物美价廉。
4.老款质感好，有防断功能。

老 款

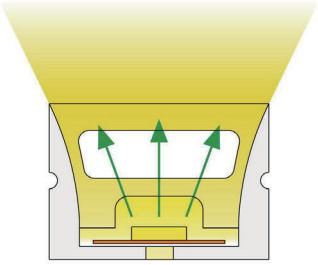

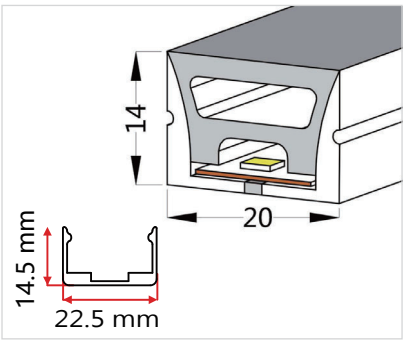

板宽 PCB Width(mm)	12
重量 Weight(g/m)	249
截面尺寸 Section size(mm)	20*14
发光角度 Beam angle	120°
发光方向 Lighting Dairection	正发光 Top Lighting
剪刀口 Cutting mark	Yes

出线堵头
End cap with hole

尾塞
End cap no hole

安装卡扣
Aluminum Clip

铝型材
Aluminum Profile

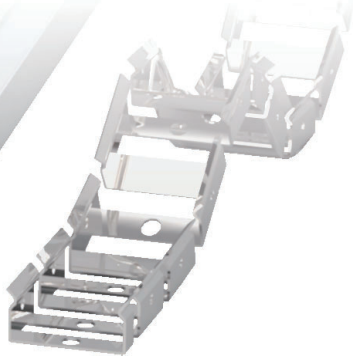

可弯曲型材
Flexible Profile

26.Top View 3sides 20*14(mm)

新 款

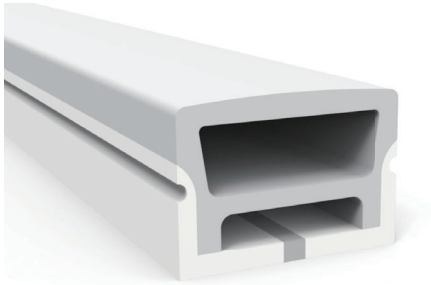

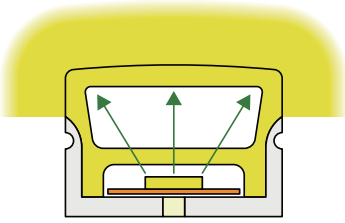

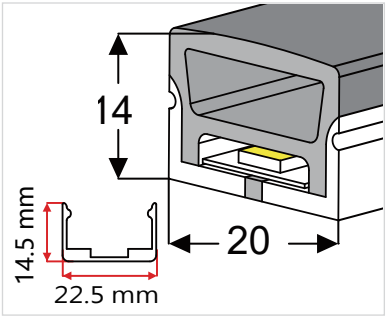

板宽 PCB Width(mm)	10/12
重量 Weight(g/m)	205
截面尺寸 Section size(mm)	20*14
发光角度 Beam angle	180°
发光方向 Lighting Dairection	三面正发光 3 sides Top Lighting
剪刀口 Cutting mark	Yes

1.新款与老款尺寸一样。
2.新款重量轻，亮度高。

注

3.新款没有防断功能，价格低，物美价廉。
4.老款质感好，有防断功能。

老 款

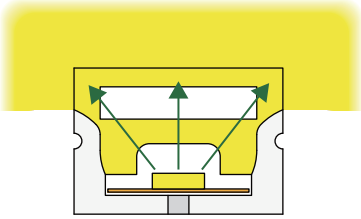

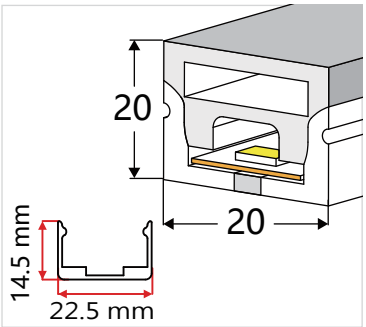

板宽 PCB Width(mm)	12
重量 Weight(g/m)	249
截面尺寸 Section size(mm)	20*14
发光角度 Beam angle	180°
发光方向 Lighting Dairection	三面正发光 3 sides Top Lighting
剪刀口 Cutting mark	Yes

出线堵头
End cap with hole

尾塞
End cap no hole

安装卡扣
Aluminum Clip

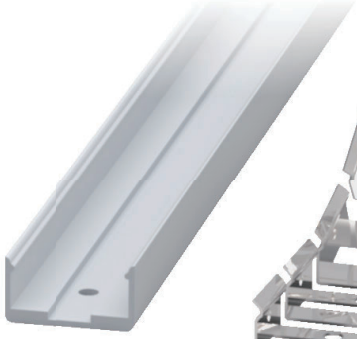

铝型材
Aluminum Profile

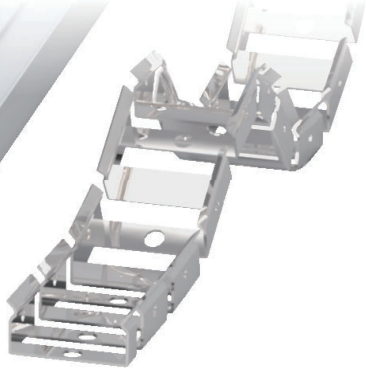

可弯曲型材
Flexible Profile

27.Top View 25*17(mm)

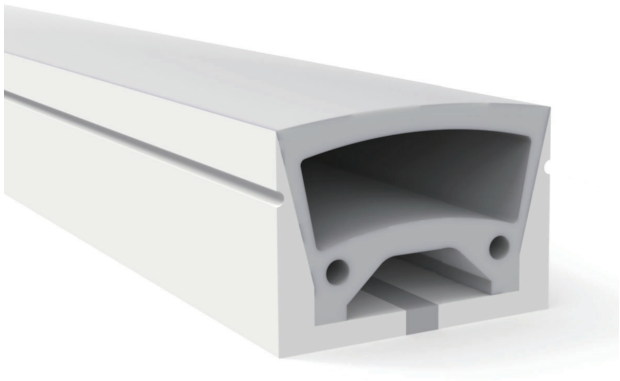

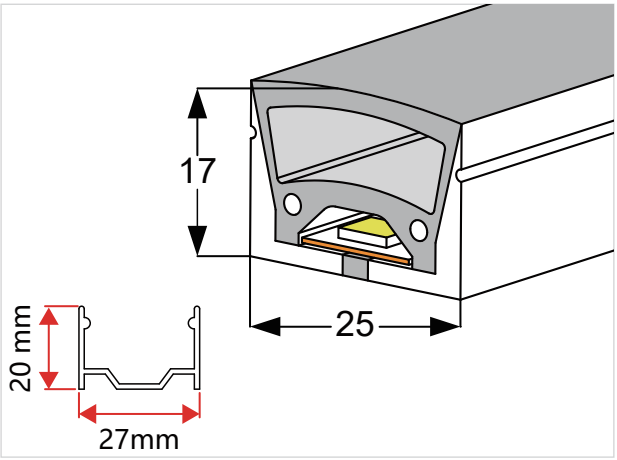

板宽 PCB Width(mm)	12
重量 Weight(g/m)	320
截面尺寸 Section size(mm)	25*17
发光角度 Beam angle	120°

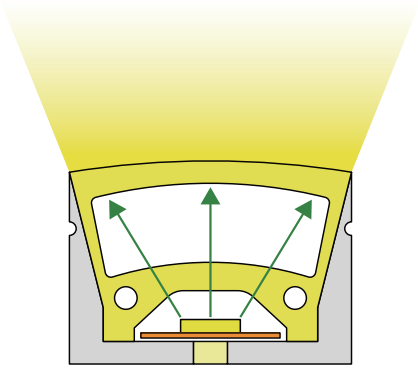

发光方向:正发光

Lighting Dairection: Top Lighting

剪刀口 Cutting mark:Yes

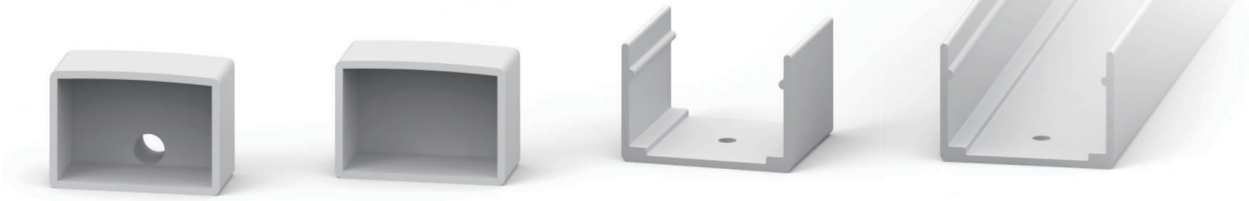

出线堵头
End cap with hole

尾塞
End cap no hole

安装卡扣
Aluminum Clip

铝型材
Aluminum Profile

28. Top View 27*20(mm)

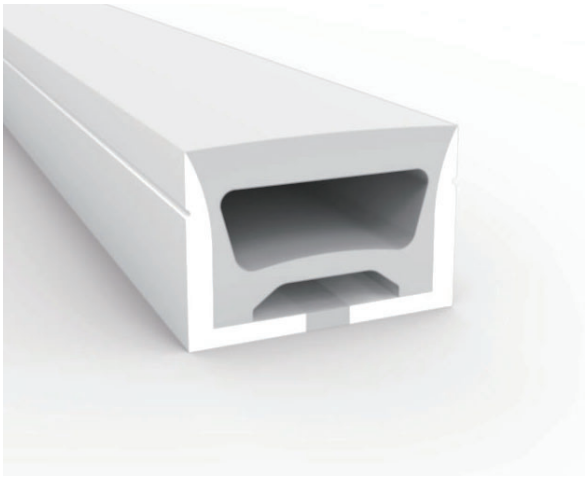

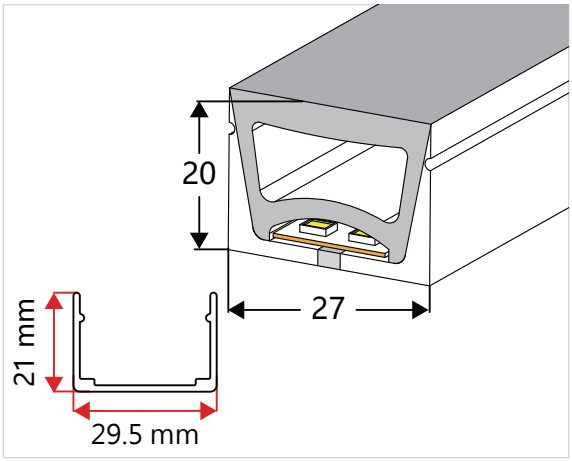

板宽 PCB Width(mm)	12/15
重量 Weight(g/m)	390
截面尺寸 Section size(mm)	27*20
发光角度 Beam angle	120°

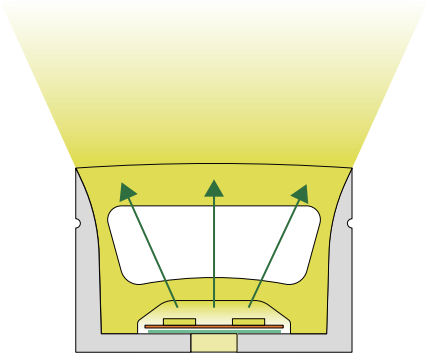

发光方向:正发光

Lighting Dairection: Top Lighting

剪刀口 Cutting mark:Yes

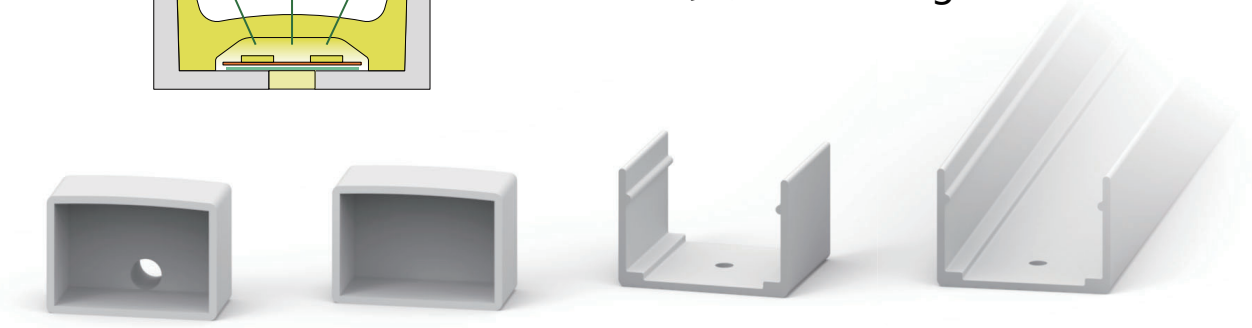

出线堵头
End cap with hole

尾塞
End cap no hole

安装卡扣
Aluminum Clip

铝型材
Aluminum Profile

29. Top View 30*20(mm)

新 款

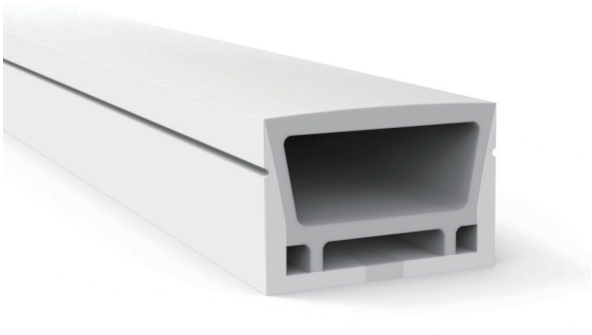

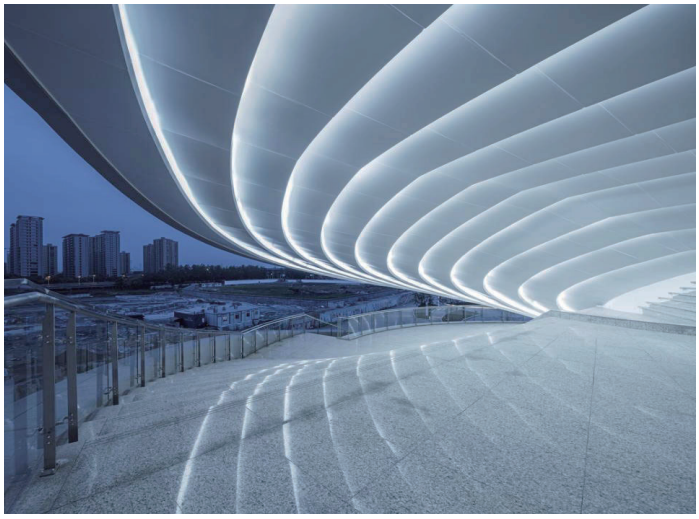

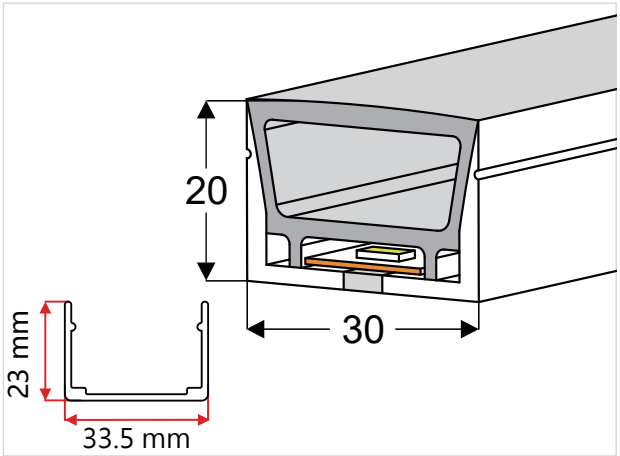

板宽 PCB Width(mm)	12/15
重量 Weight(g/m)	395
截面尺寸 Section size(mm)	30*20
发光角度 Beam angle	120°

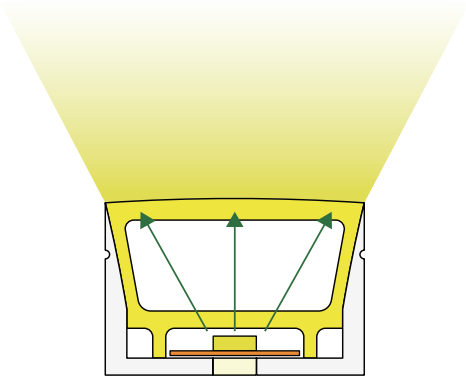

发光方向:正发光

Lighting Dairection: Top Lighting

剪刀口 Cutting mark:Yes

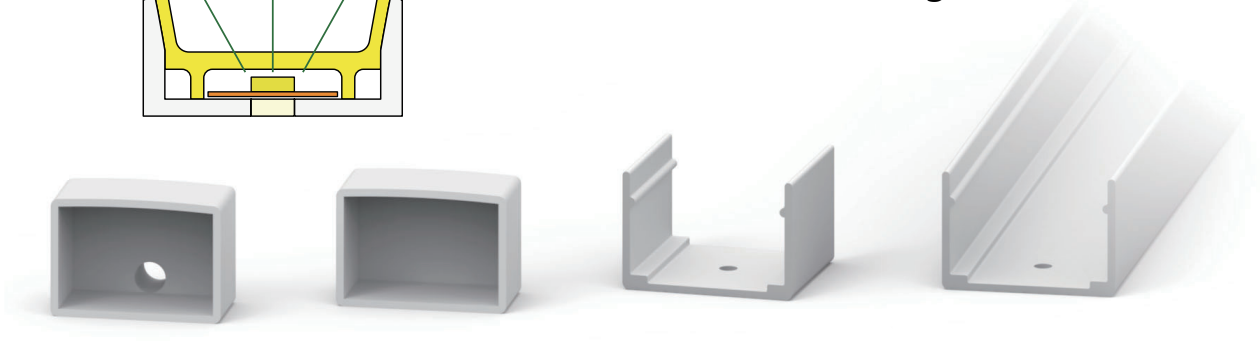

出线堵头
End cap with hole

尾塞
End cap no hole

安装卡扣
Aluminum Clip

铝型材
Aluminum Profile

30. Top View 30*20(mm)

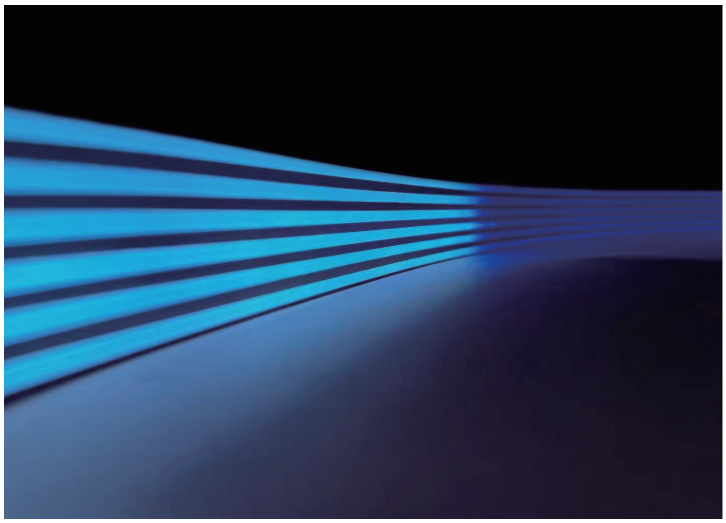

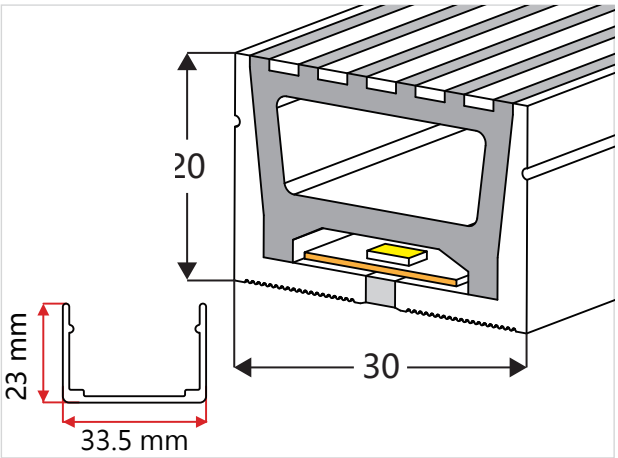

板宽 PCB Width(mm)	12/15
重量 Weight(g/m)	455
截面尺寸 Section size(mm)	30*20
发光角度 Beam angle	120°

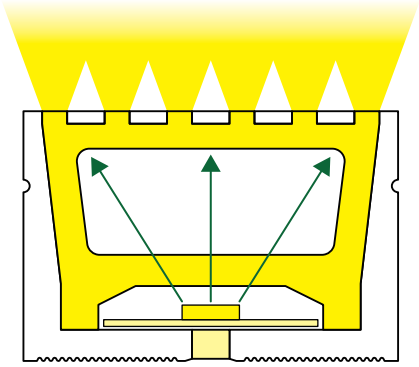

发光方向:正发光

Lighting Dairection: Top Lighting

剪刀口 Cutting mark:Yes

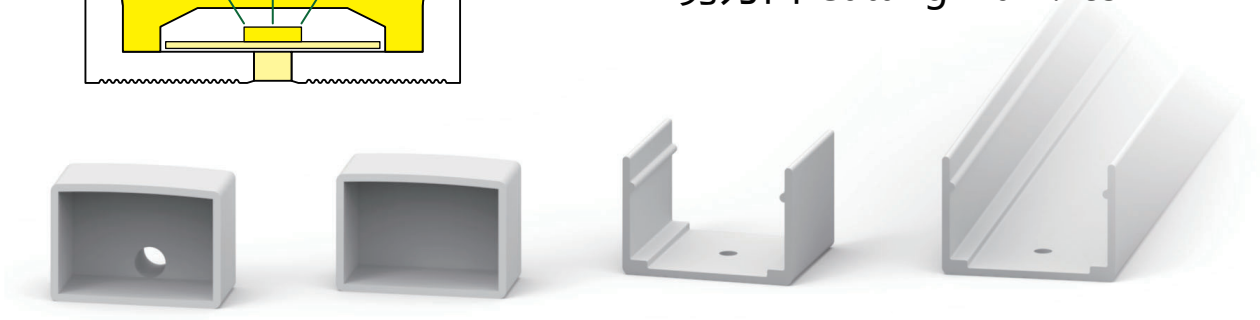

出线堵头
End cap with hole

尾塞
End cap no hole

安装卡扣
Aluminum Clip

铝型材
Aluminum Profile

31.Top View 40*25(mm)

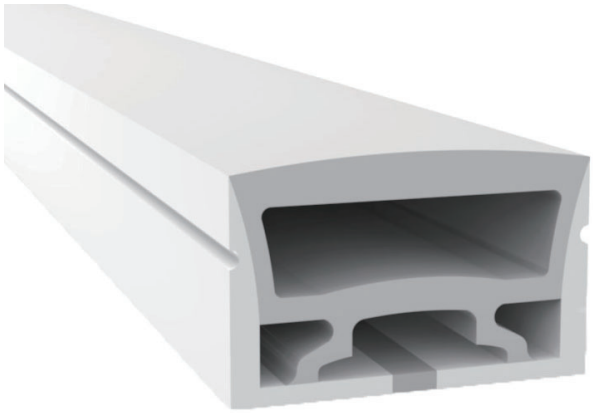

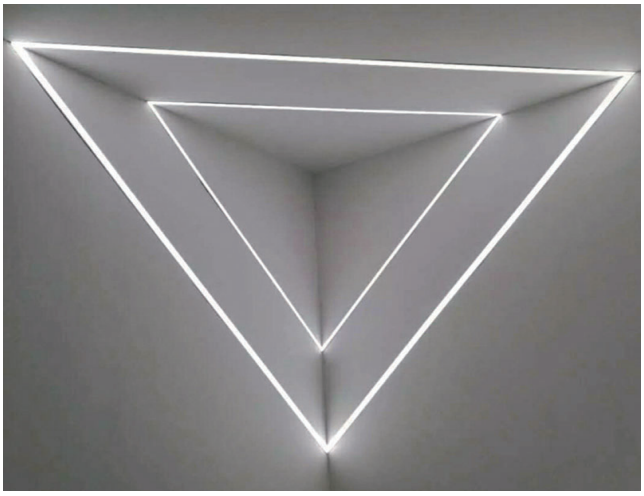

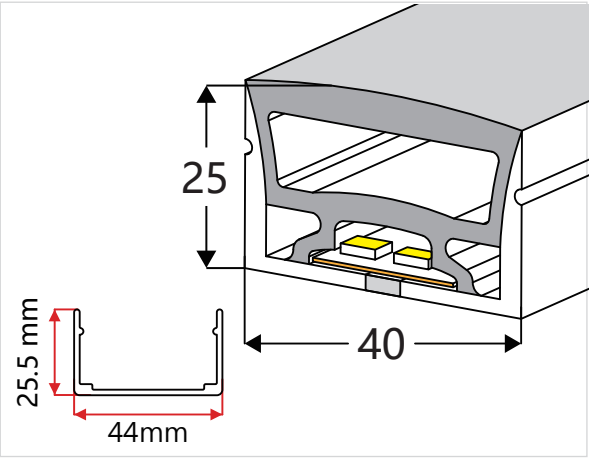

板宽 PCB Width(mm)	20
重量 Weight(g/m)	611
截面尺寸 Section size(mm)	40*25
发光角度 Beam angle	120°

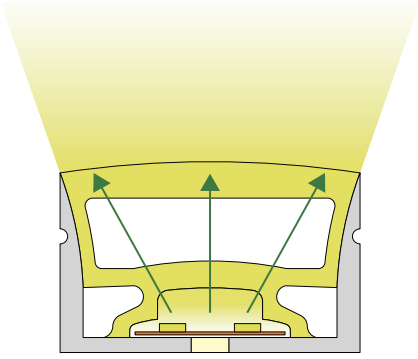

发光方向:正发光

Lighting Dairection: Top Lighting

剪刀口 Cutting mark:Yes

出线堵头
End cap with hole

尾塞
End cap no hole

安装卡扣
Aluminum Clip

铝型材
Aluminum Profile

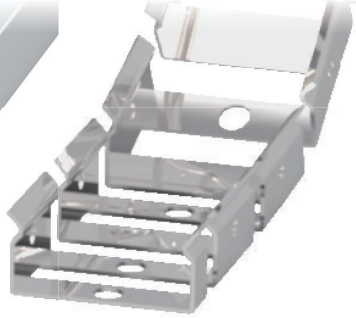

可弯曲型材
Flexible Profile

32.Top View 50*25(mm)

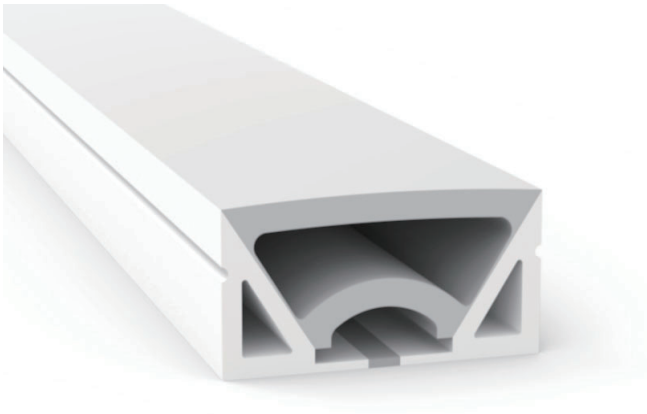

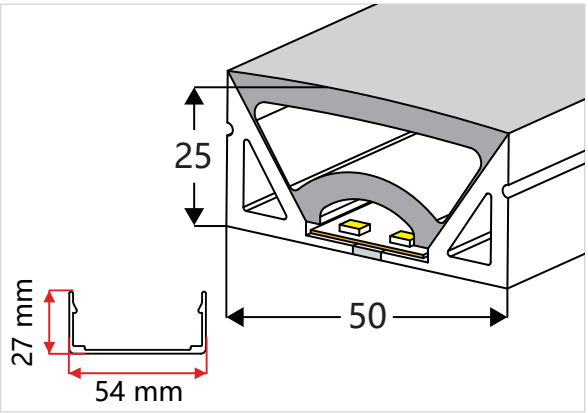

板宽 PCB Width(mm)	20
重量 Weight(g/m)	837
截面尺寸 Section size(mm)	50*25
发光角度 Beam angle	120°

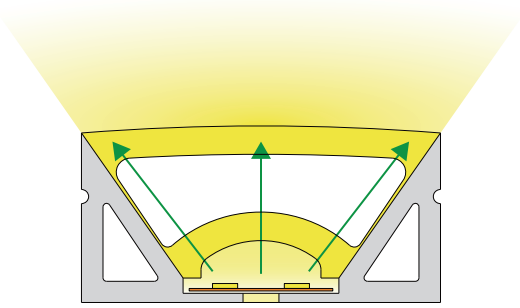

发光方向:正发光

Lighting Dairection: Top Lighting

剪刀口 Cutting mark:Yes

出线堵头
End cap with hole

尾塞
End cap no hole

安装卡扣
Aluminum Clip

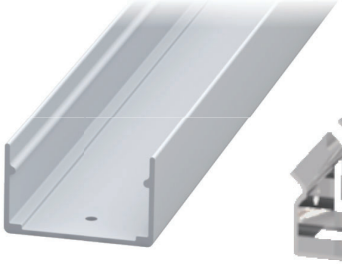

铝型材
Aluminum Profile

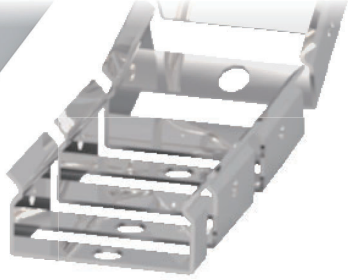

可弯曲型材
Flexible Profile

33.Top View 70*30(mm)

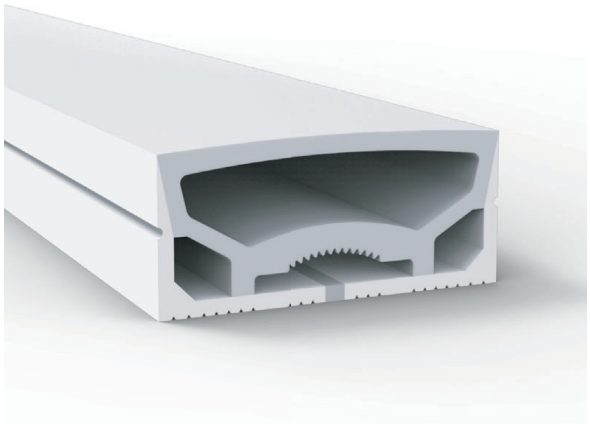

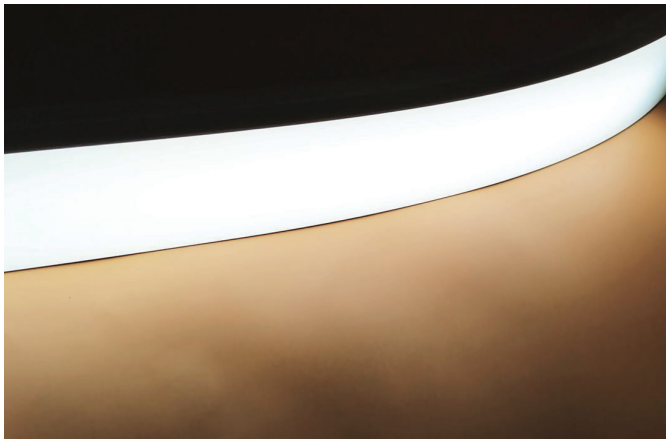

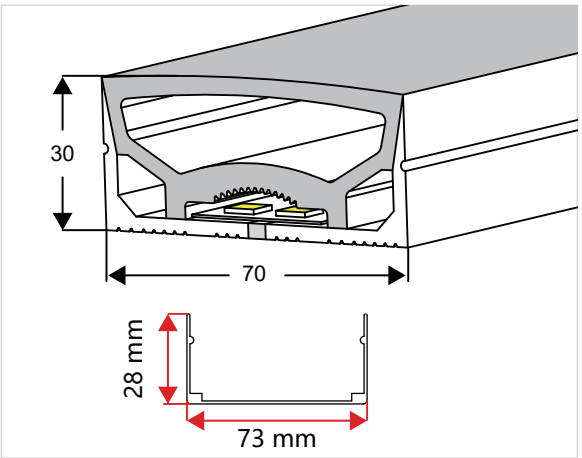

板宽 PCB Width(mm)	30
重量 Weight(g/m)	1270
截面尺寸 Section size(mm)	70*30
发光角度 Beam angle	120°

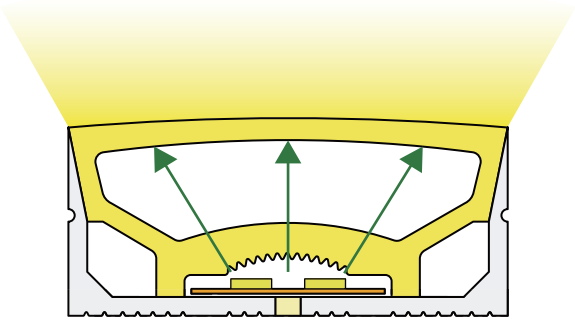

发光方向:正发光

Lighting Dairection: Top Lighting

剪刀口 Cutting mark:Yes

出线堵头
End cap with hole

尾塞
End cap no hole

安装卡扣
Aluminum Clip

铝型材
Aluminum Profile

34.Top View 100*30(mm)

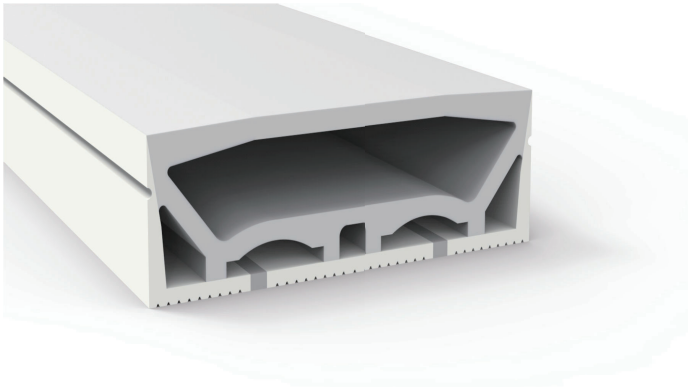

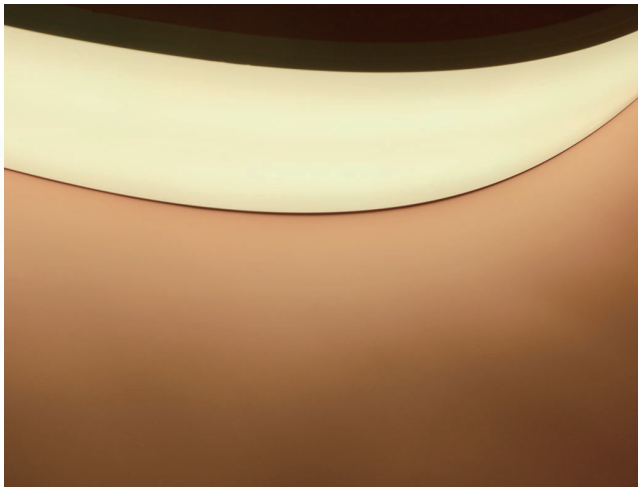

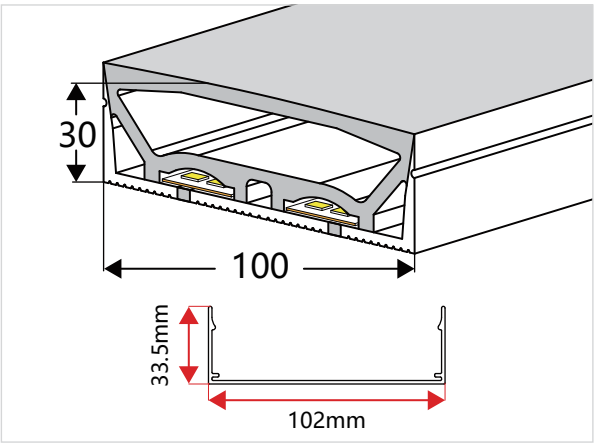

板宽 PCB Width(mm)	20X2
重量 Weight(g/m)	2000
截面尺寸 Section size(mm)	100*30
发光角度 Beam angle	120°

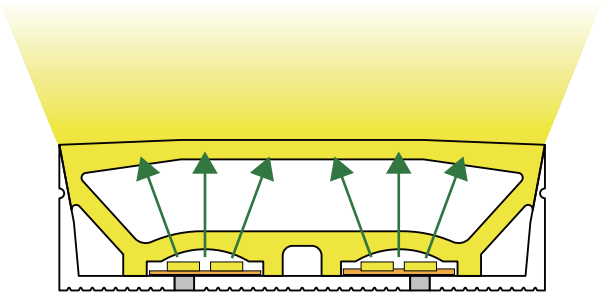

发光方向:正发光

Lighting Dairection: Top Lighting

剪刀口 Cutting mark:Yes

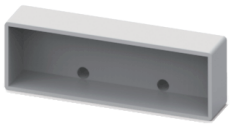

出线堵头
End cap with hole

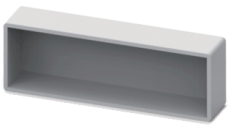

尾塞
End cap no hole

安装卡扣
Aluminum Clip

铝型材
Aluminum Profile

35.Top View V22

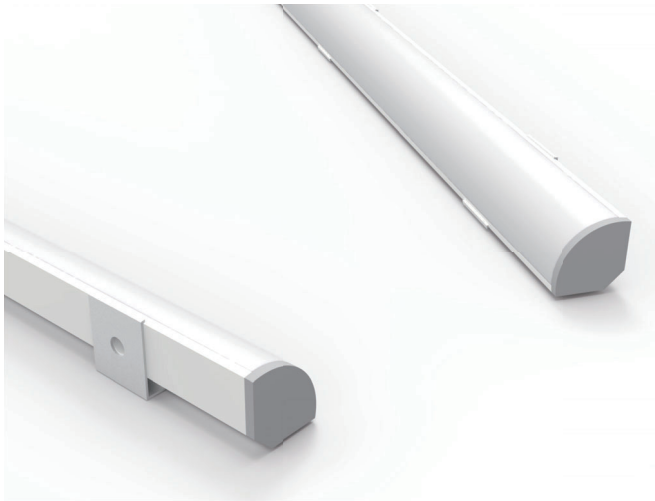

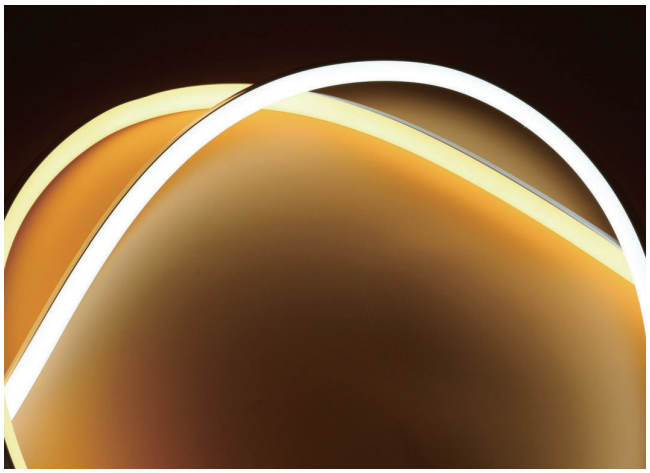

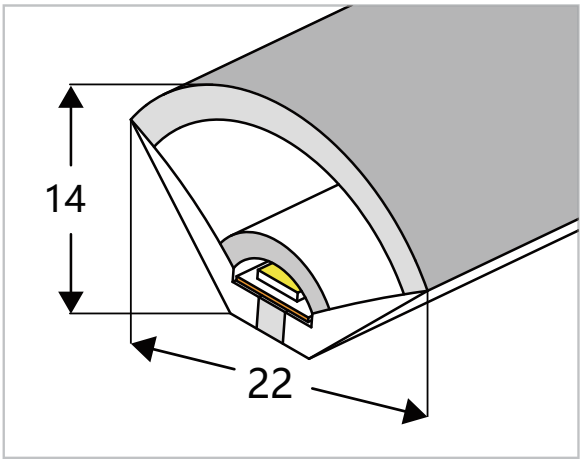

板宽 PCB Width(mm)	5
重量 Weight(g/m)	168
截面尺寸 Section size(mm)	22*14
发光角度 Beam angle	180°

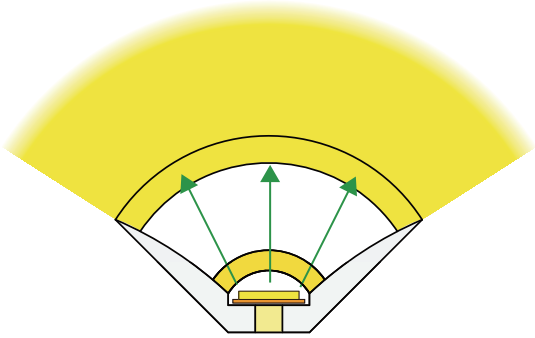

发光方向:正发光

Lighting Dairection: Top Lighting

剪刀口 Cutting mark:Yes

出线堵头
End cap with hole

尾塞
End cap no hole

安装卡扣
Aluminum Clip

36.Top View 20*20(mm)

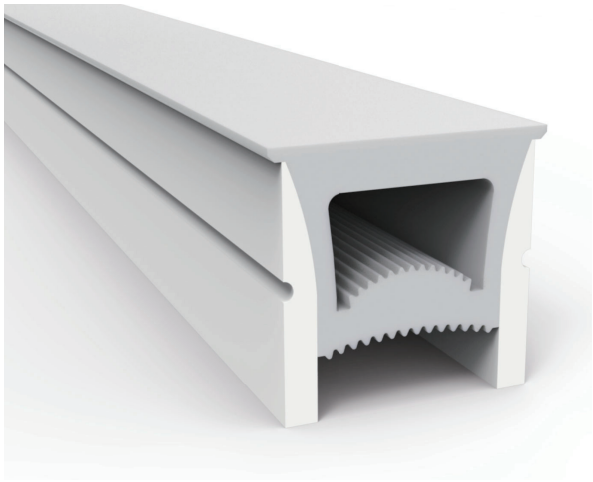

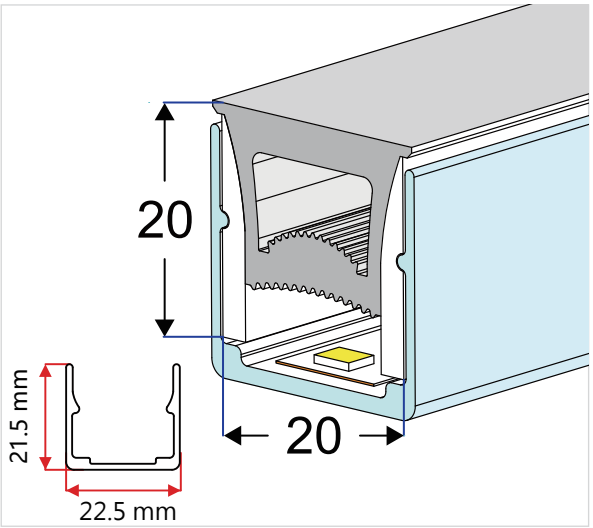

板宽 PCB Width(mm)	10/12
重量 Weight(g/m)	280
截面尺寸 Section size(mm)	20*20
发光角度 Beam angle	120°

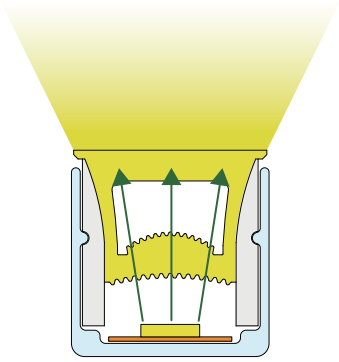

发光方向:正发光

Lighting Dairection: Top Lighting

铝型材

Aluminum Profile

37.Top View 20*20(mm)

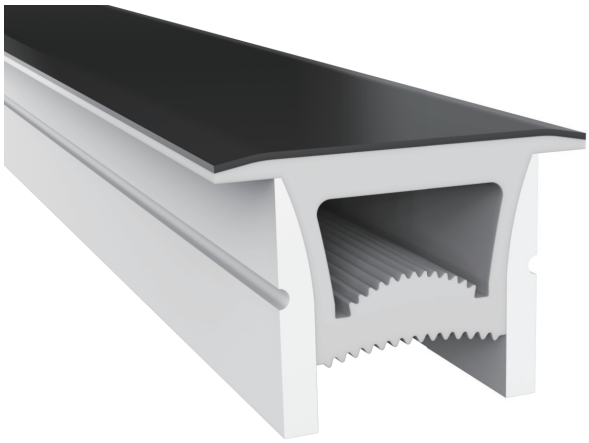

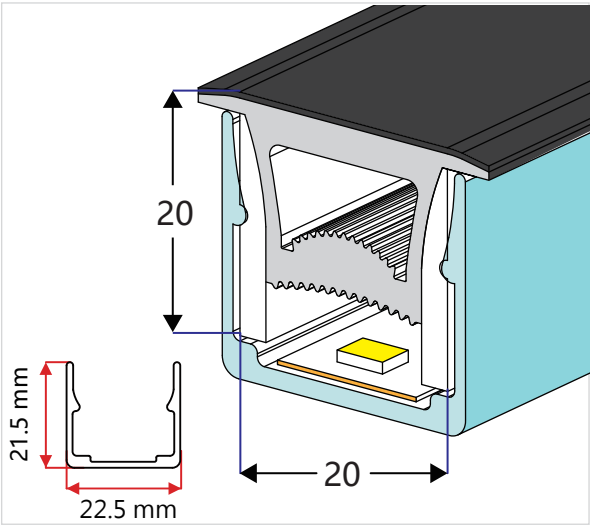

板宽 PCB Width(mm)	10/12
重量 Weight(g/m)	350
截面尺寸 Section size(mm)	20*20
发光角度 Beam angle	120°

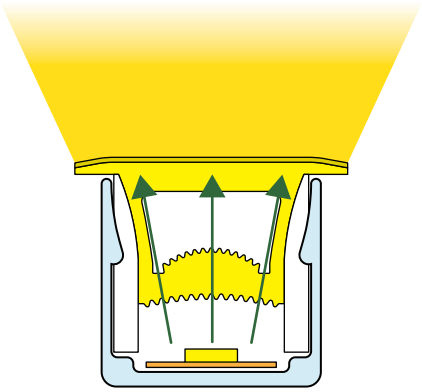

发光方向:正发光 《黑面》

Lighting Dairection: Top Lighting

铝型材

Aluminum Profile

38.Top View20*14(mm)

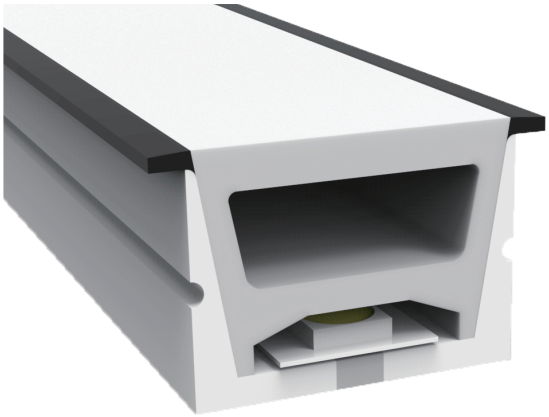

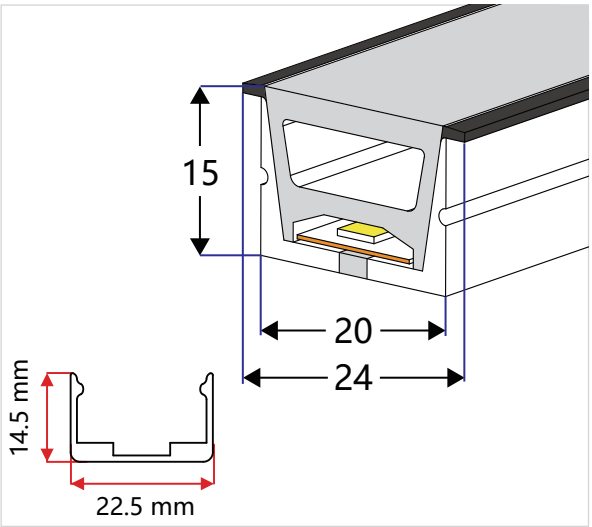

板宽 PCB Width(mm)	10/12
重量 Weight(g/m)	280
截面尺寸 Section size(mm)	20*14
发光角度 Beam angle	120°

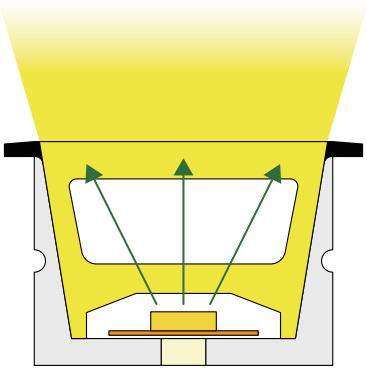

发光方向:正发光

Lighting Dairection: Top Lighting

剪刀口 Cutting mark:Yes

安装卡扣
Aluminum Clip

铝型材
Aluminum Profile

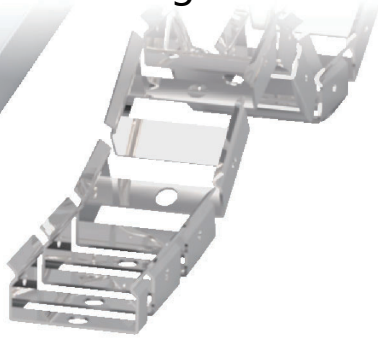

可弯曲型材
Flexible Profile

39.Top View 3sides 15*25 (mm)

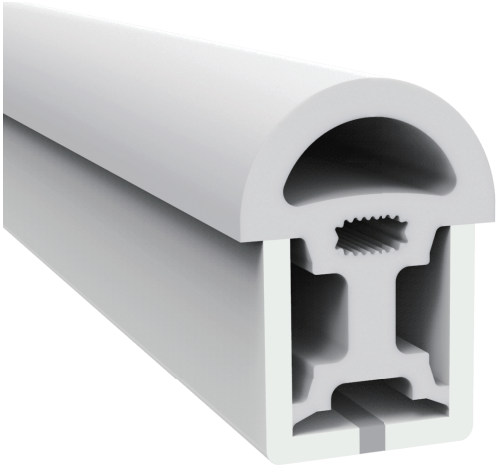

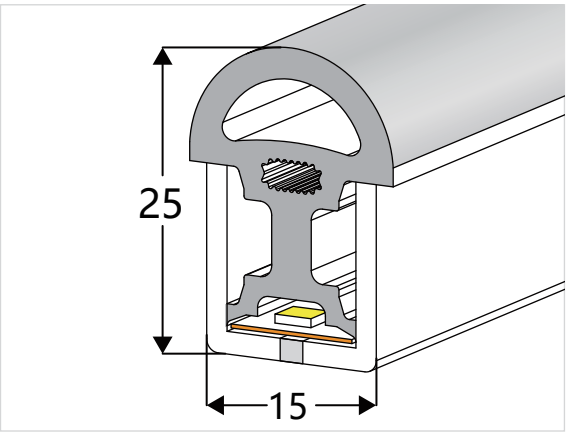

板宽 PCB Width(mm)	10
重量 Weight(g/m)	320
截面尺寸 Section size(mm)	15*25
发光角度 Beam angle	180°

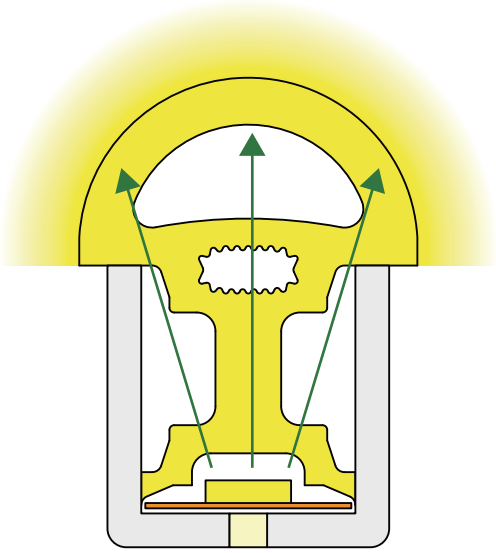

发光方向:三面正发光

Lighting Direction: 3 sides Top Lighting

剪刀口 Cutting mark:Yes

40.Top View 3sides 20*16(mm)

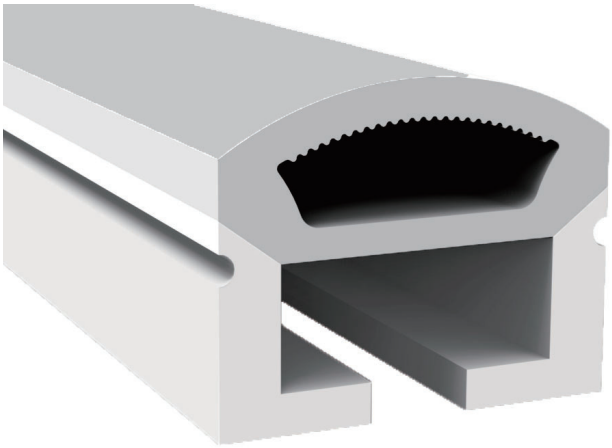

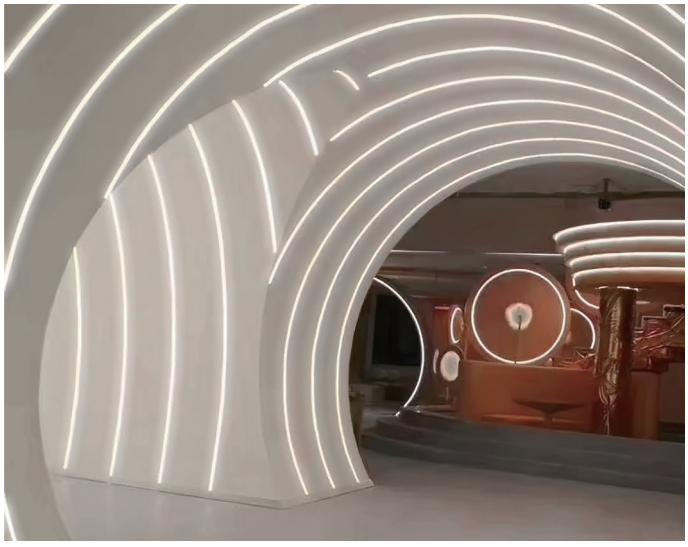

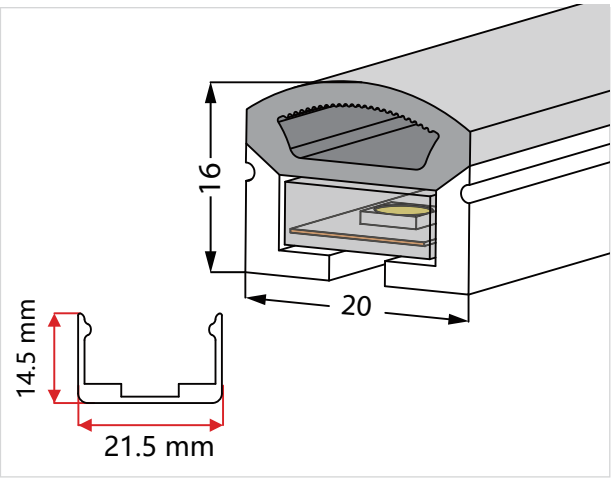

板宽 PCB Width(mm)	10
重量 Weight(g/m)	236
截面尺寸 Section size(mm)	20*16
发光角度 Beam angle	180°

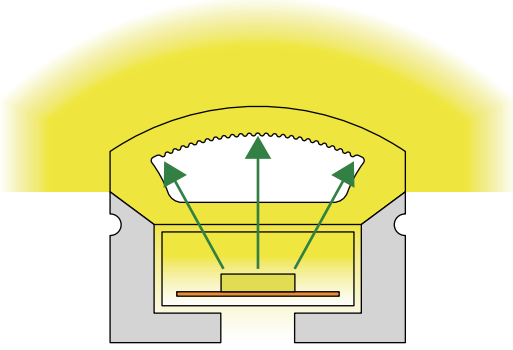

发光方向:三面正发光

Lighting Direction: 3 sides Top Lighting

剪刀口 Cutting mark:Yes

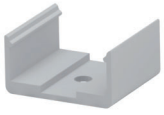

安装卡扣

Aluminum Clip

铝型材

Aluminum Profile

可弯曲型材

Flexible Profile

41.Top View 20*18(mm)

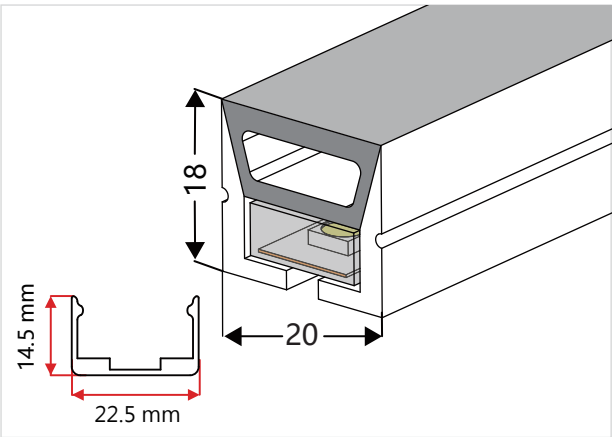

板宽 PCB Width(mm)	10
重量 Weight(g/m)	238
截面尺寸 Section size(mm)	20*18
发光角度 Beam angle	120°

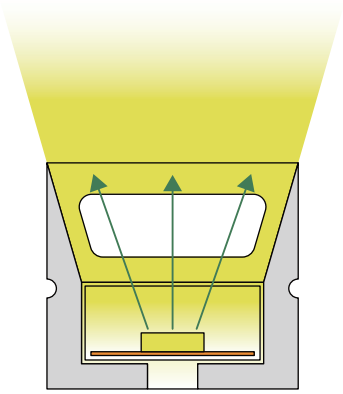

发光方向:侧发光

Lighting Direction: Side Lighting

剪刀口 Cutting mark:Yes

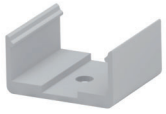

铝型材

Aluminum Profile

安装卡扣

Aluminum Clip

可弯曲型材

Flexible Profile

42.Top View 16*24(mm)

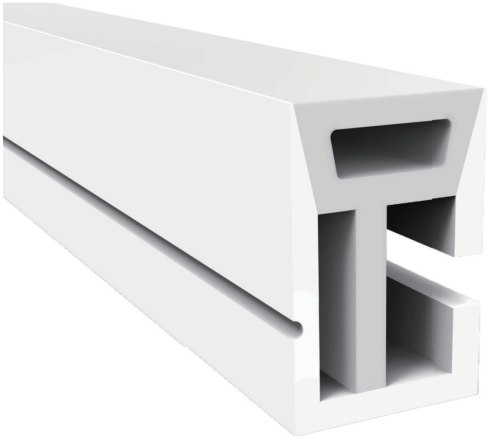

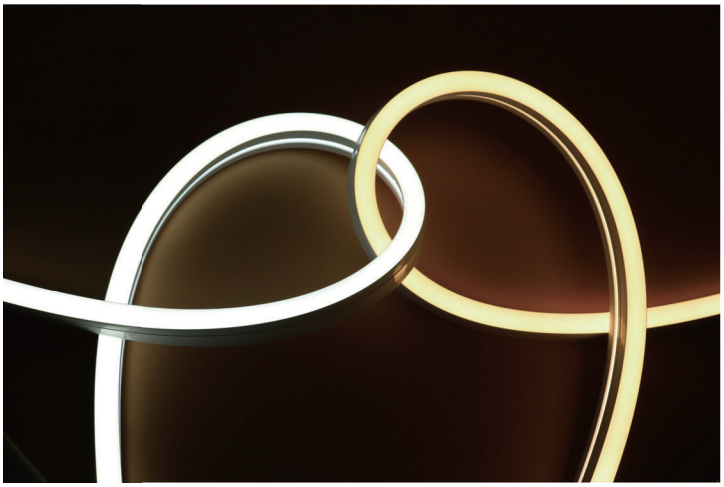

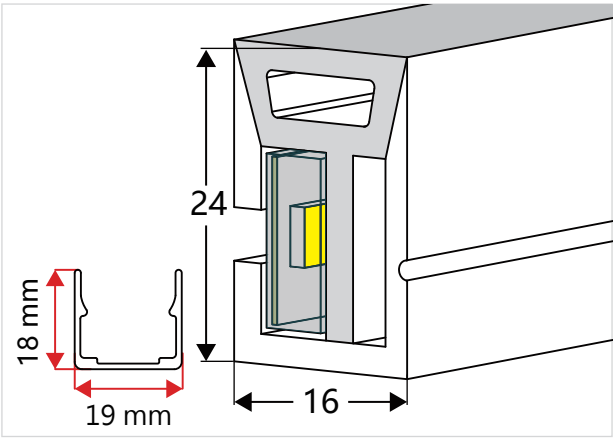

板宽 PCB Width(mm)	10
重量 Weight(g/m)	257
截面尺寸 Section size(mm)	16*24
发光角度 Beam angle	120°

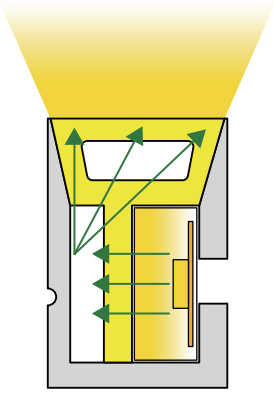

发光方向:侧发光

Lighting Direction: Side Lighting

剪刀口 Cutting mark:Yes

铝型材

Aluminum Profile

安装卡扣

Aluminum Clip

可弯曲型材

Flexible Profile

43.Side View 03*08(mm)

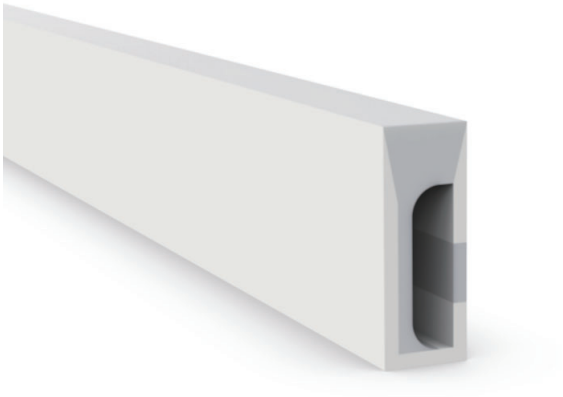

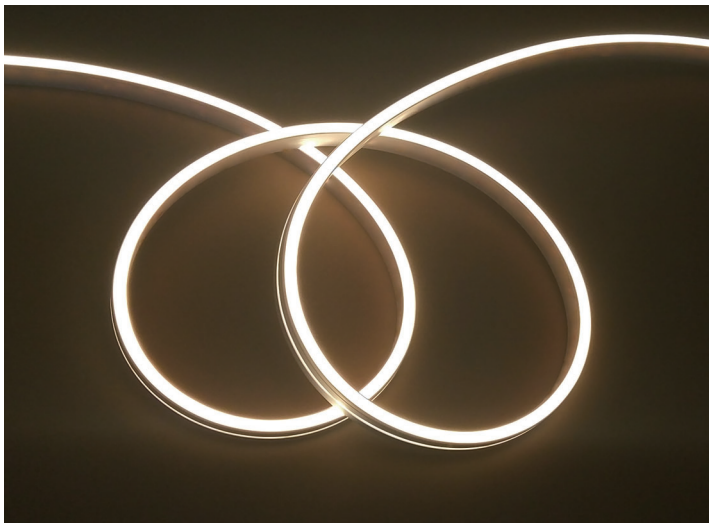

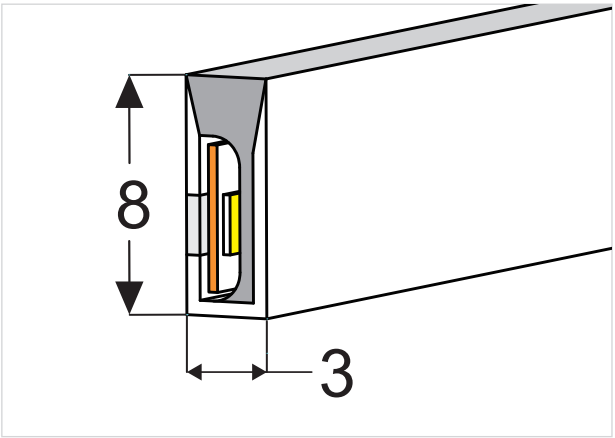

板宽 PCB Width(mm)	5
重量 Weight(g/m)	28.5
截面尺寸 Section size(mm)	3*8
发光角度 Beam angle	120°

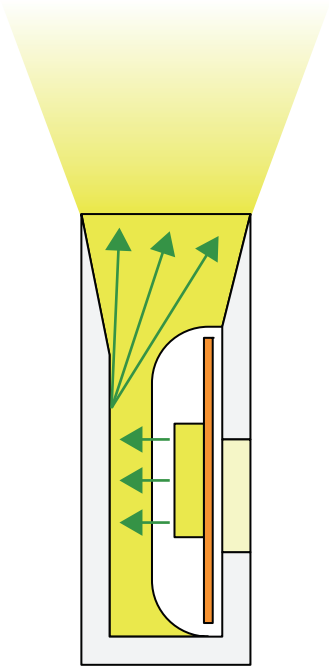

发光方向:侧发光

Lighting Direction: Side Lighting

剪刀口 Cutting mark:Yes

44. Side View 04*10(mm)

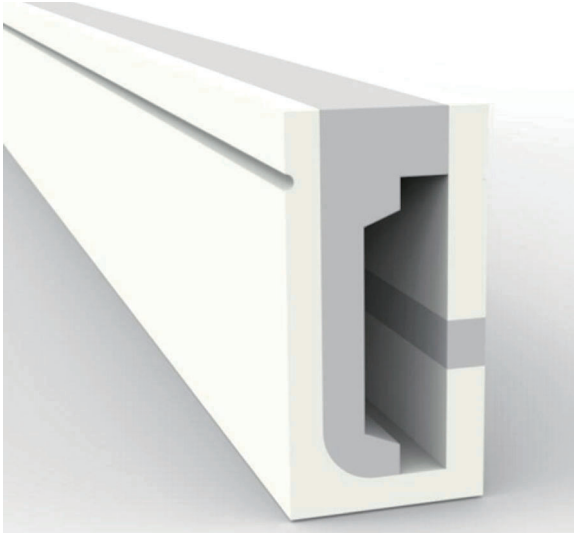

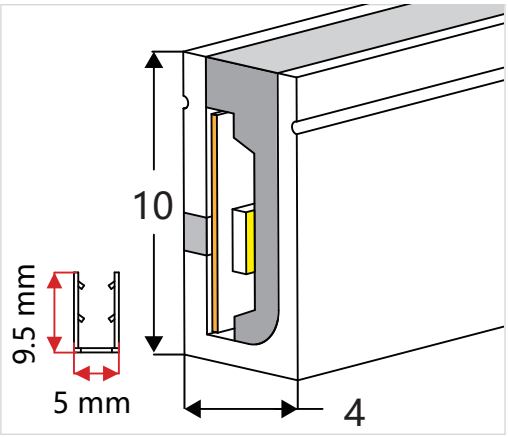

板宽 PCB Width(mm)	5/6
重量 Weight(g/m)	41/43
截面尺寸 Section size(mm)	4*10
发光角度 Beam angle	120°

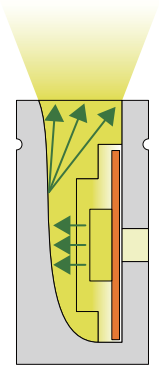

发光方向:侧发光

Lighting Direction: Side Lighting

剪刀口 Cutting mark:Yes

出线堵头
End cap with hole

尾塞
End cap no hole

安装卡扣
Aluminum Clip

可弯曲型材
Flexible Profile

45. Si de View 06*12(mm)

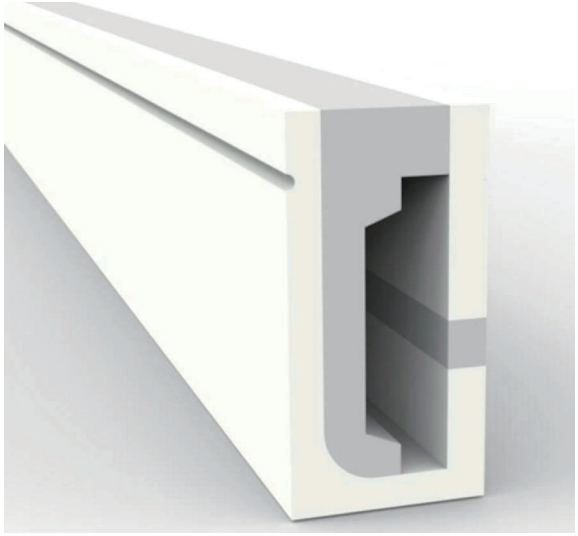

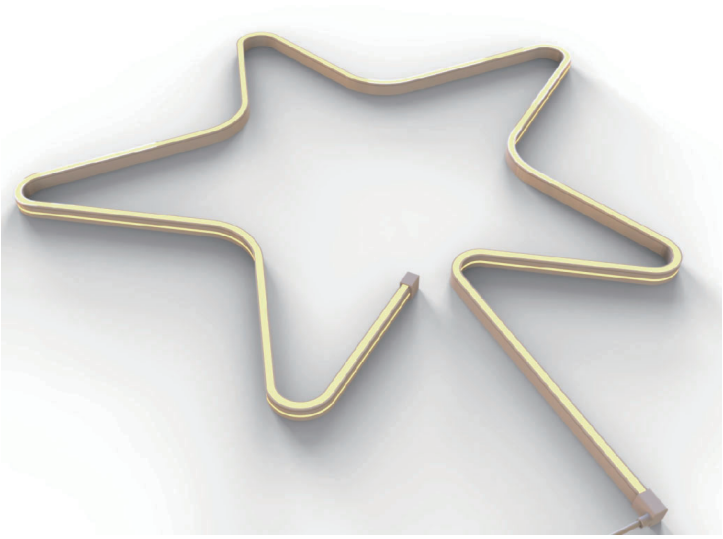

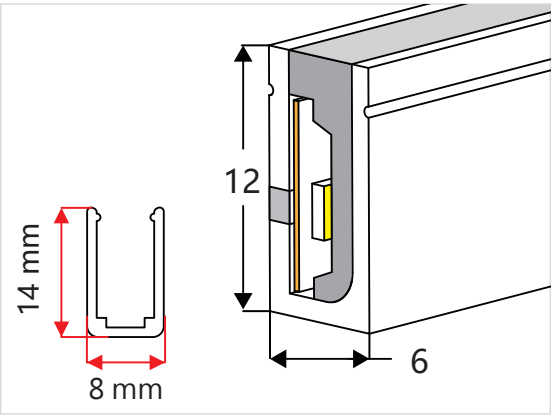

板宽 PCB Width(mm)	8
重量 Weight(g/m)	77
截面尺寸 Section size(mm)	6*12
发光角度 Beam angle	120°

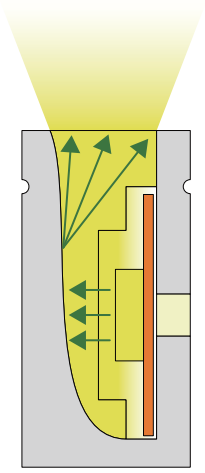

发光方向:侧发光

Lighting Direction: Side Lighting

剪刀口 Cutting mark:Yes

出线堵头

尾塞

安装卡扣

铝型材

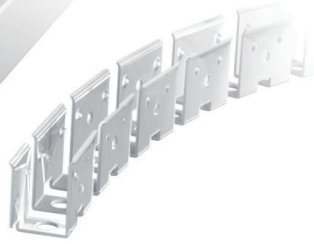

可弯曲型材

46. Side View 06*13(mm)

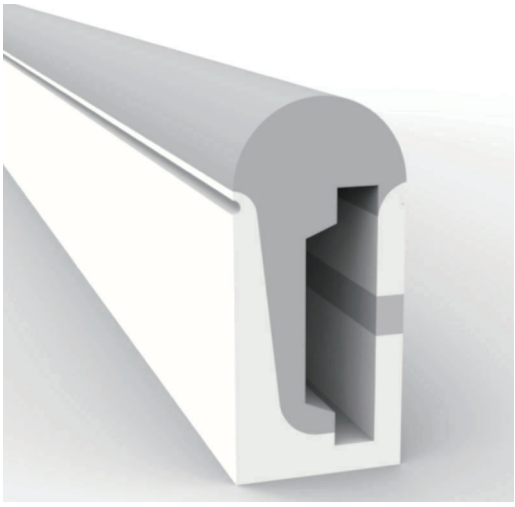

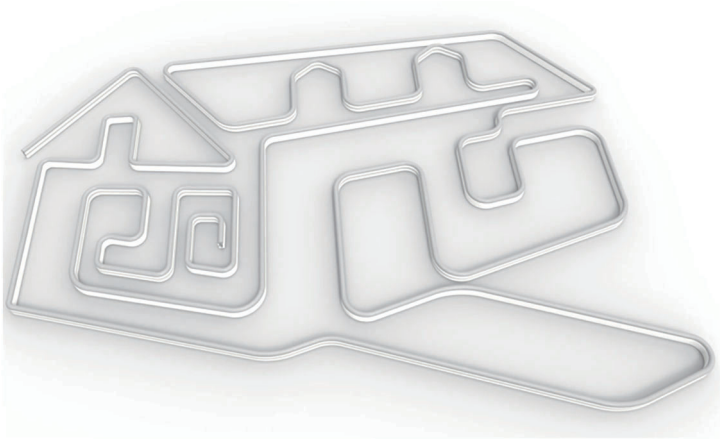

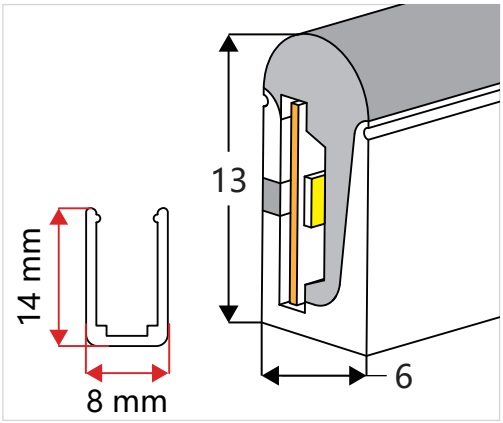

板宽 PCB Width(mm)	8
重量 Weight(g/m)	76
截面尺寸 Section size(mm)	6*13
发光角度 Beam angle	180°

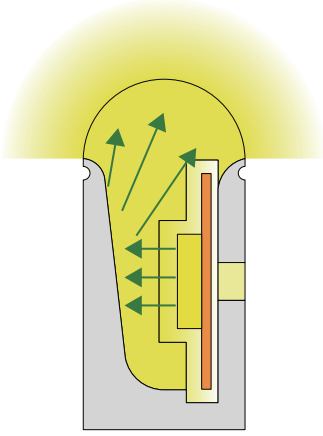

发光方向:侧发光
Lighting Direction: Side Lighting

剪刀口 Cutting mark:Yes

出线堵头
End cap with hole

尾塞
End cap no hole

安装卡扣
Aluminum Clip

铝型材
Aluminum Profile

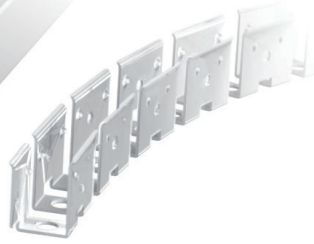

可弯曲型材
Flexible Profile

47. Side View 06*16(mm)

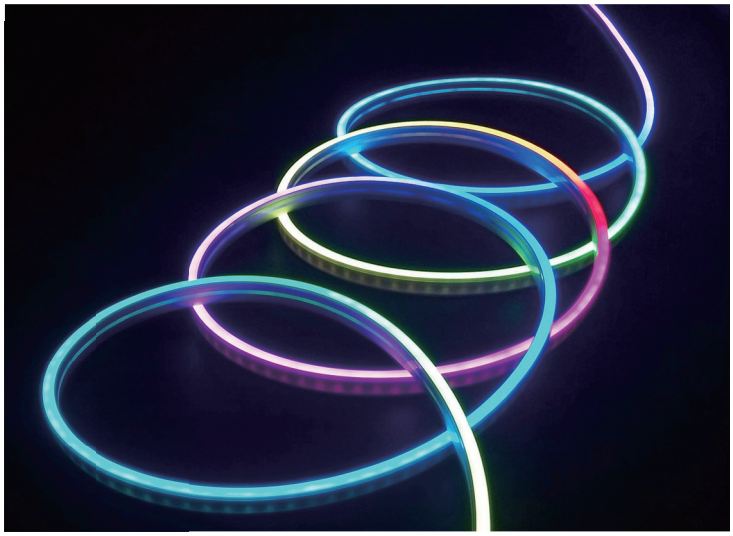

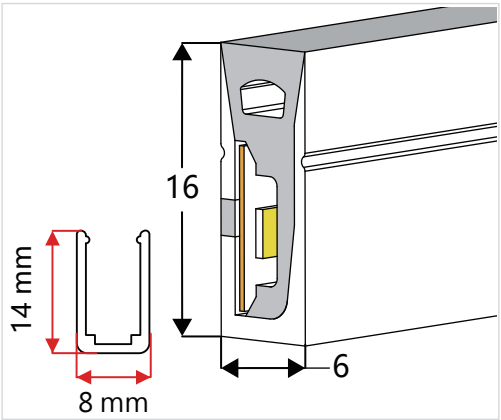

板宽 PCB Width(mm)	8
重量 Weight(g/m)	89
截面尺寸 Section size(mm)	6*16
发光角度 Beam angle	120°

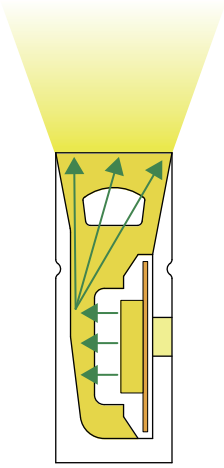

发光方向:侧发光
Lighting Direction: Side Lighting

剪刀口 Cutting mark:Yes

出线堵头
End cap with hole

尾塞
End cap no hole

安装卡扣
Aluminum Clip

铝型材
Aluminum Profile

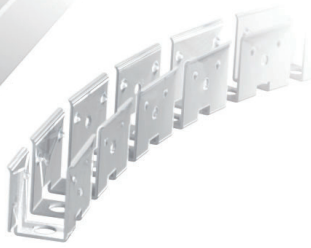

可弯曲型材
Flexible Profile

48. Side View 08*16 (mm)

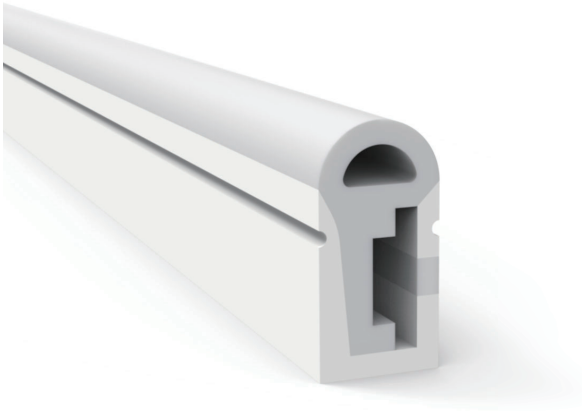

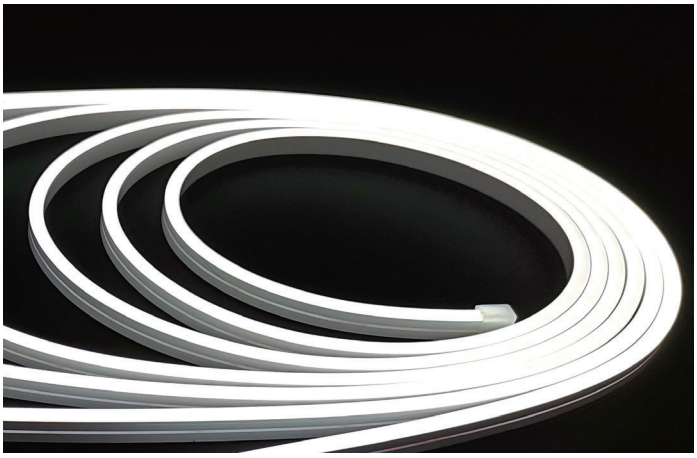

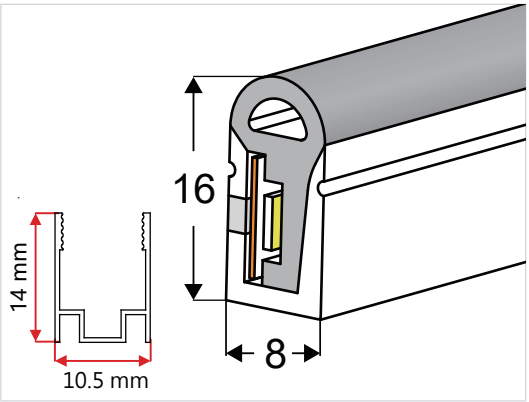

板宽 PCB Width(mm)	10
重量 Weight(g/m)	110
截面尺寸 Section size(mm)	8*16
发光角度 Beam angle	180°

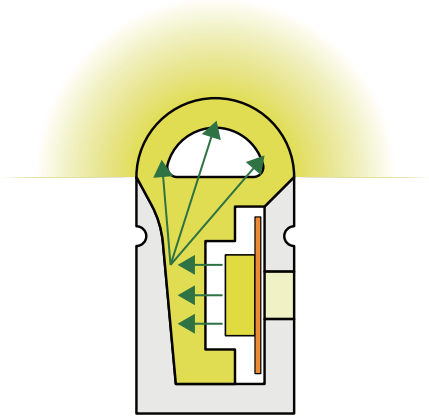

发光方向:侧发光

Lighting Direction: Side Lighting

剪刀口 Cutting mark:Yes

出线堵头
End cap with hole

尾塞
End cap no hole

安装卡扣
Aluminum Clip

铝型材
Aluminum Profile

可弯曲型材
Flexible Profile

49. Side View 12*20(mm)

新 款

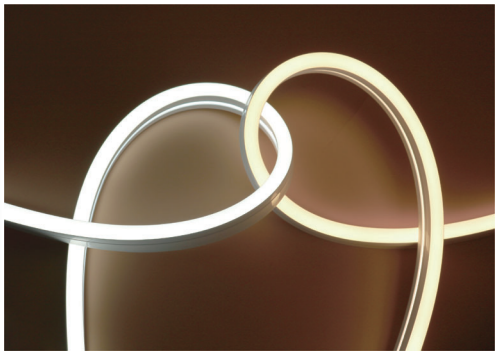

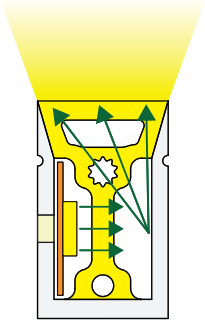

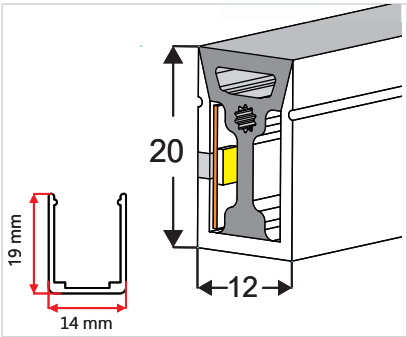

板宽 PCB Width(mm)	10/12
重量 Weight(g/m)	180
截面尺寸 Section size(mm)	12*20
发光角度 Beam angle	120°
发光方向 Lighting Dairection	侧发光 Side Lighting
剪刀口 Cutting mark	Yes

1.新款与老款尺寸一样。
2.新款重量轻，亮度高。

注

3.新款没有防断功能，价格低，物美价廉。
4.老款质感好，有防断功能。

老 款

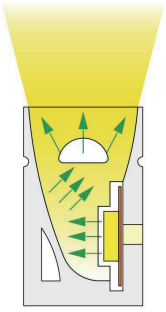

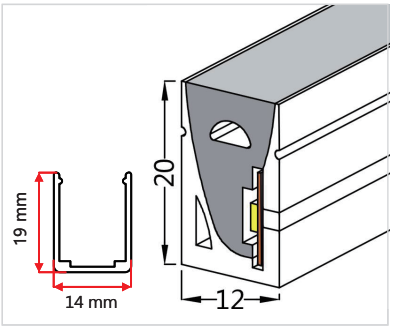

板宽 PCB Width(mm)	10
重量 Weight(g/m)	246
截面尺寸 Section size(mm)	12*20
发光角度 Beam angle	120°
发光方向 Lighting Dairection	侧发光 Side Lighting
剪刀口 Cutting mark	Yes

出线堵头
End cap with hole

尾塞
End cap no hole

安装卡扣
Aluminum Clip

铝型材
Aluminum Profile

可弯曲型材
Flexible Profile

50. Side View 12*20(mm)

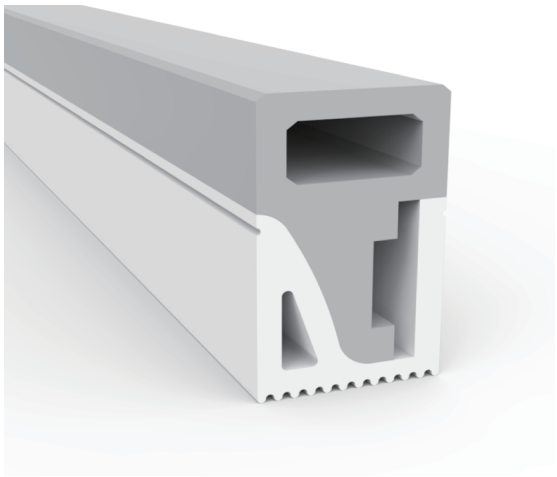

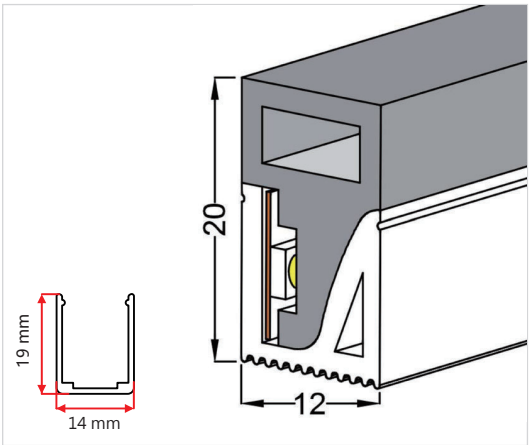

板宽 PCB Width(mm)	10
重量 Weight(g/m)	225
截面尺寸 Section size(mm)	12*20
发光角度 Beam angle	180°

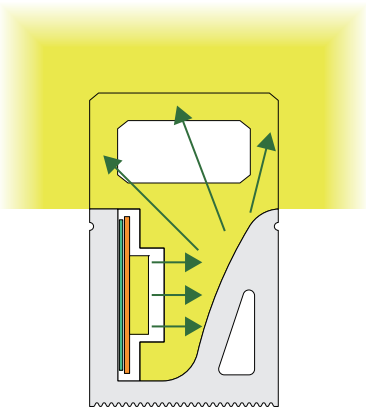

发光方向：三面侧发光

Lighting Direction: 3 sides edgelighting

出线堵头
End cap with hole

尾塞
End cap no hole

安装卡扣
Aluminum Clip

铝型材
Aluminum Profile

可弯曲型材
Flexible Profile

51.Side View 10*18(mm)

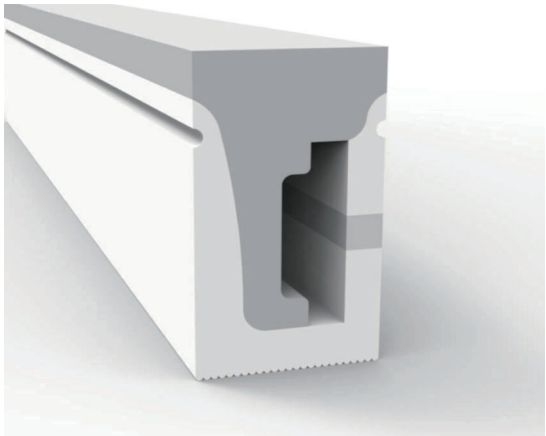

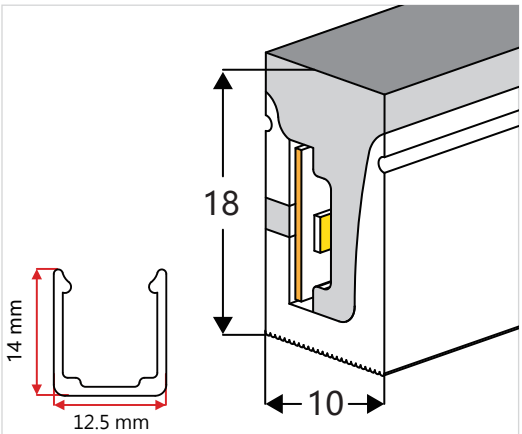

板宽 PCB Width(mm)	10
重量 Weight(g/m)	182
截面尺寸 Section size(mm)	10*18
发光角度 Beam angle	180°

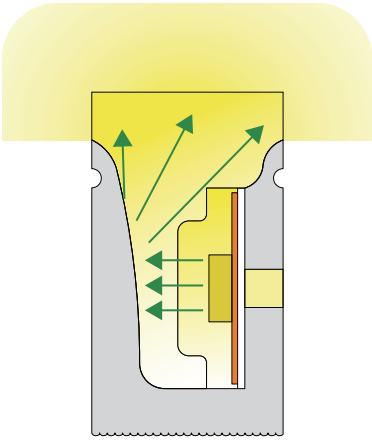

发光方向: 三面侧发光
Lighting Direction: 3 sides edgelighting

剪刀口 Cutting mark:Yes

出线堵头
End cap with hole

尾塞
End cap no hole

安装卡扣
Aluminum Clip

铝型材
Aluminum Profile

可弯曲型材
Flexible Profile

52.Side View 30*32(mm)

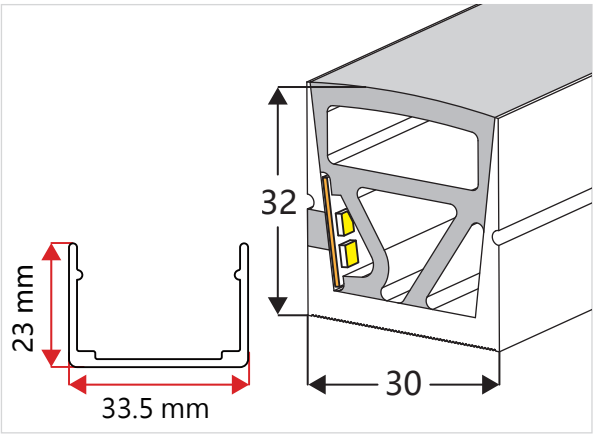

板宽 PCB Width(mm)	12/15
重量 Weight(g/m)	628
截面尺寸 Section size(mm)	30*32
发光角度 Beam angle	120°

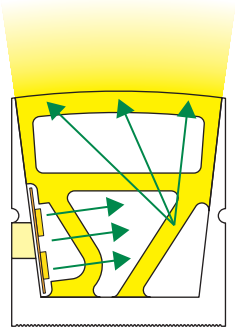

发光方向:侧发光
Lighting Direction: Side Lighting

剪刀口 Cutting mark:Yes

出线堵头
End cap with hole

尾塞
End cap no hole

安装卡扣
Aluminum Clip

铝型材
Aluminum Profile

53. Side View 08*15(mm)

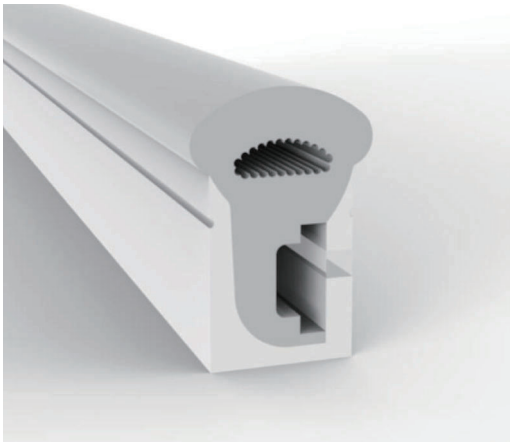

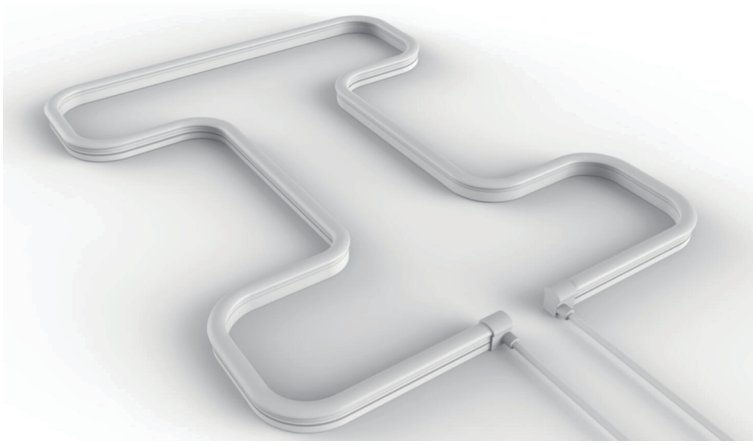

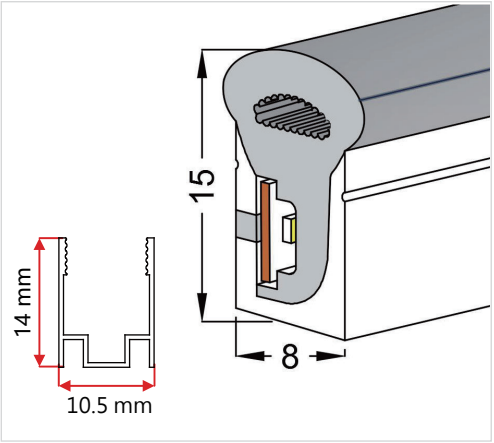

板宽 PCB Width(mm)	5
重量 Weight(g/m)	126
截面尺寸 Section size(mm)	8*15
发光角度 Beam angle	270°

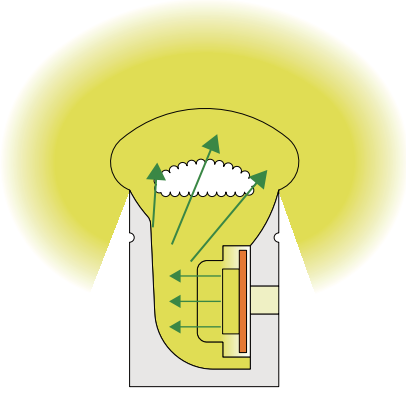

发光方向:侧发光
Lighting Direction: Side Lighting

剪刀口 Cutting mark:Yes

出线堵头
End cap with hole

尾塞
End cap no hole

安装卡扣
Aluminum Clip

铝型材
Aluminum Profile

可弯曲型材
Flexible Profile

54.Side View 08*17(mm)

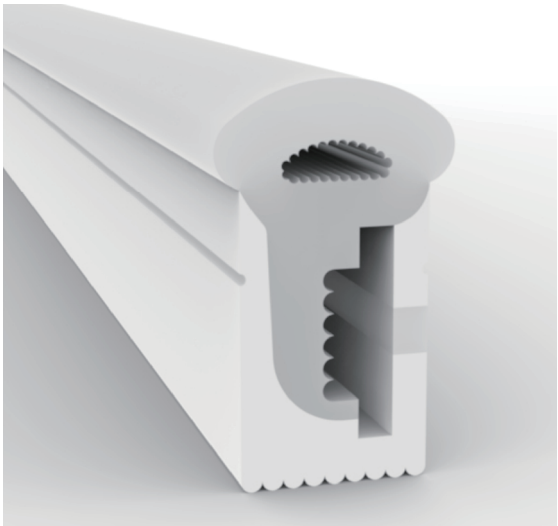

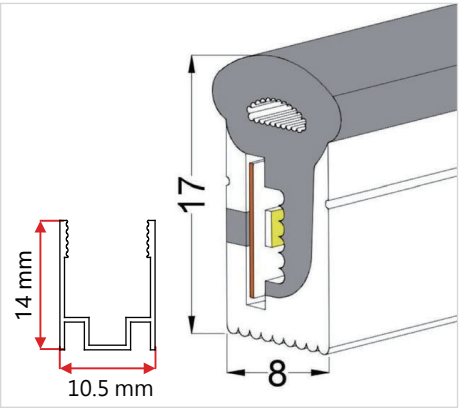

板宽 PCB Width(mm)	8
重量 Weight(g/m)	141
截面尺寸 Section size(mm)	8*17
发光角度 Beam angle	270°

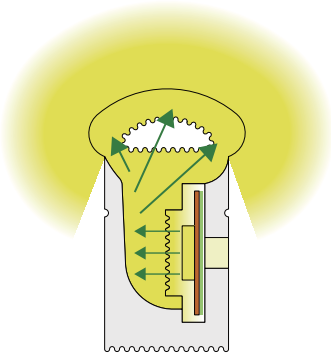

发光方向:侧发光
Lighting Direction: Side Lighting

剪刀口 Cutting mark:Yes

出线堵头
End cap with hole

尾塞
End cap no hole

安装卡扣
Aluminum Clip

铝型材
Aluminum Profile

可弯曲型材
Flexible Profile

55. Side View 10*23(mm)

新 款

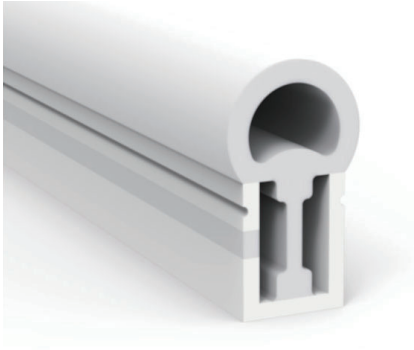

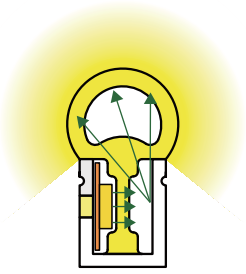

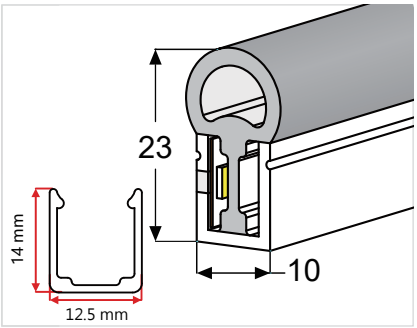

板宽 PCB Width(mm)	10
重量 Weight(g/m)	185
截面尺寸 Section size(mm)	10*23
发光角度 Beam angle	270°
发光方向 Lighting Dairection	侧发光 Side Lighting
剪刀口 Cutting mark	Yes

注

1.新款与老款尺寸一样。
2.新款重量轻，亮度高。
3.新款没有防断功能，价格低，物美价廉。
4.老款质感好，有防断功能。

老 款

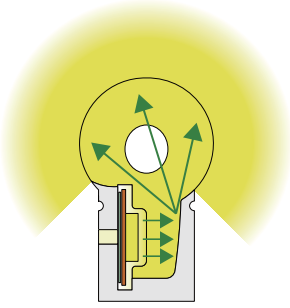

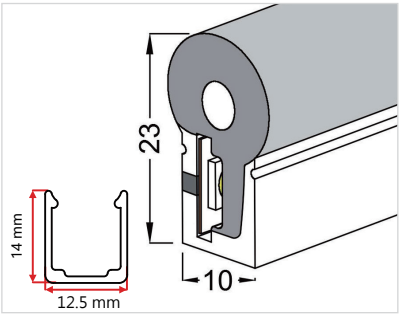

板宽 PCB Width(mm)	10
重量 Weight(g/m)	250
截面尺寸 Section size(mm)	10*23
发光角度 Beam angle	270°
发光方向 Lighting Dairection	侧发光 Side Lighting
剪刀口 Cutting mark	Yes

出线堵头
End cap with hole

尾塞
End cap no hole

安装卡扣
Aluminum Clip

铝型材
Aluminum Profile

可弯曲型材
Flexible Profile

56. Side View 12*25(mm)

新 款

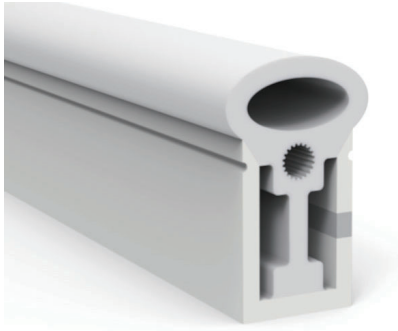

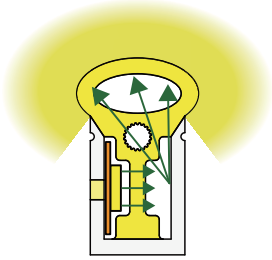

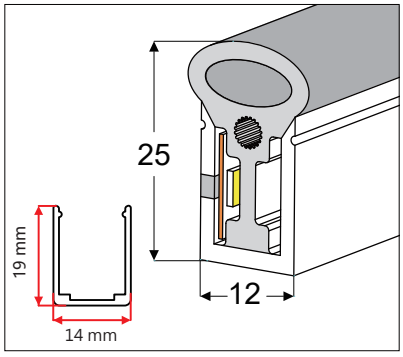

板宽 PCB Width(mm)	10
重量 Weight(g/m)	215
截面尺寸 Section size(mm)	12*25
发光角度 Beam angle	270°
发光方向 Lighting Dairection	侧发光 Side Lighting
剪刀口 Cutting mark	Yes

1.新款与老款尺寸一样。
2.新款重量轻，亮度高。

注

3.新款没有防断功能，价格低，物美价廉。
4.老款质感好，有防断功能。

老 款

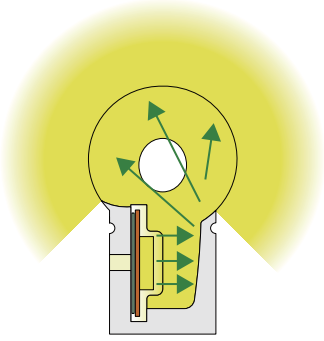

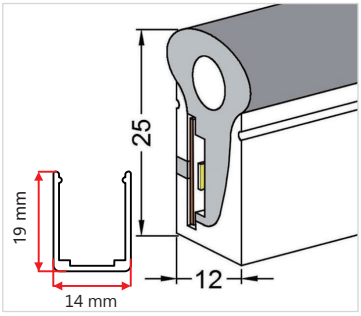

板宽 PCB Width(mm)	12
重量 Weight(g/m)	315
截面尺寸 Section size(mm)	12*25
发光角度 Beam angle	270°
发光方向 Lighting Dairection	侧发光 Side Lighting
剪刀口 Cutting mark	Yes

出线堵头
End cap with hole

尾塞
End cap no hole

安装卡扣
Aluminum Clip

铝型材
Aluminum Profile

可弯曲型材
Flexible Profile

57.Top View 13*13(mm)

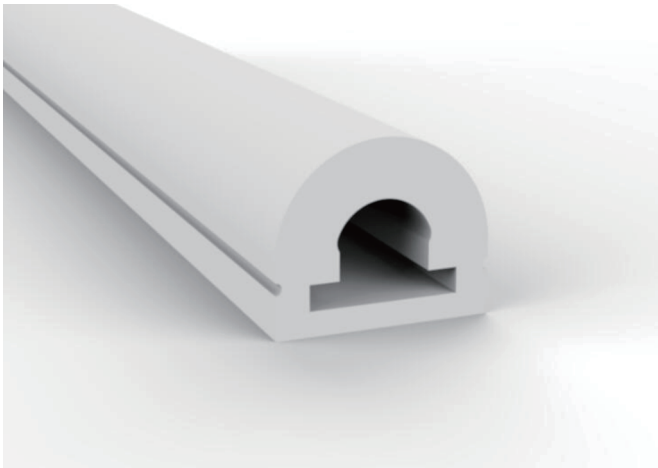

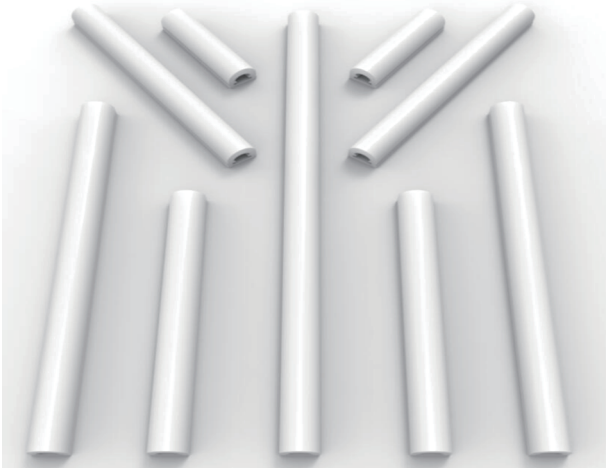

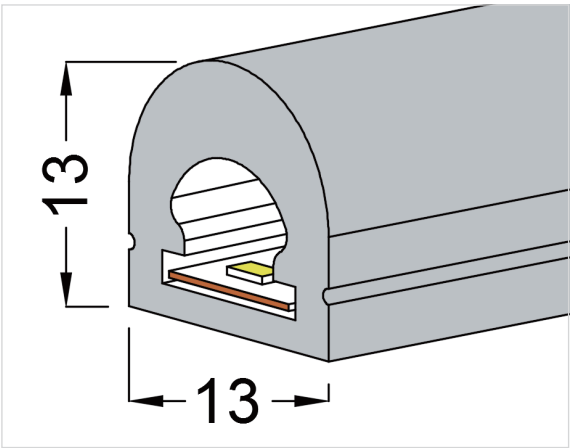

板宽 PCB Width(mm)	8
重量 Weight(g/m)	141
截面尺寸 Section size(mm)	13*13
发光角度 Beam angle	180°

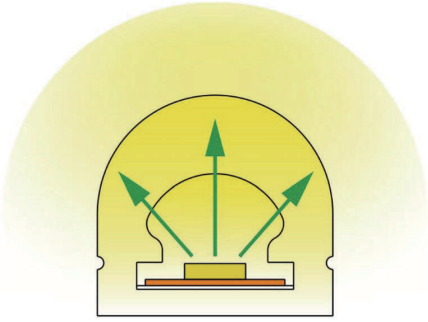

发光方向:正发光
Lighting Dairection: Top Lighting

剪刀口 Cutting mark:Yes

出线堵头
End cap with hole

尾塞
End cap no hole

安装卡扣
Plastic clip

58. Top View 13*15(mm)

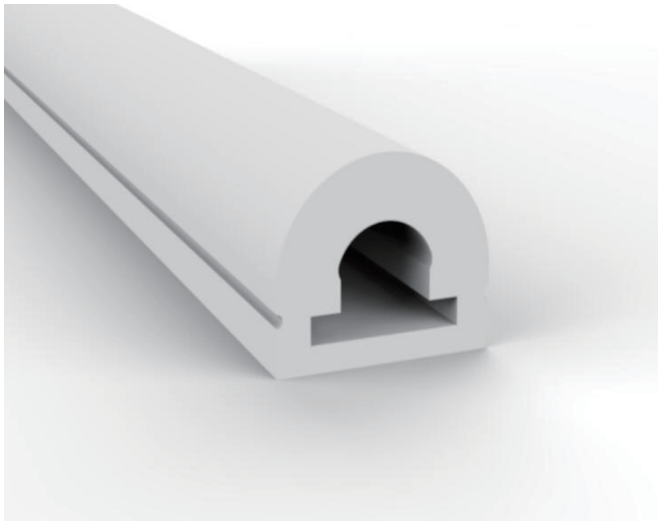

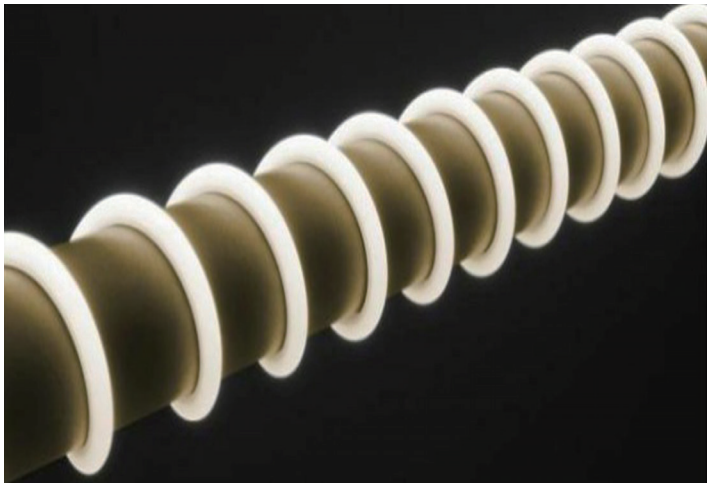

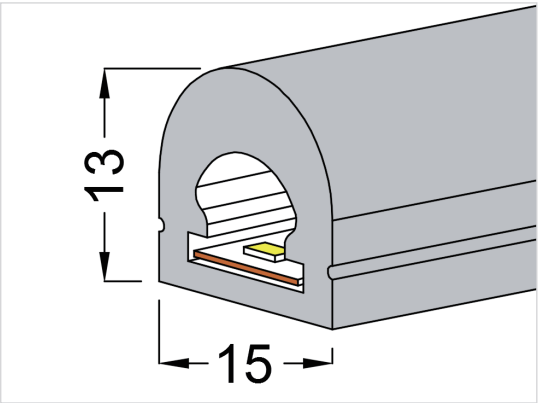

板宽 PCB Width(mm)	10
重量 Weight(g/m)	149.5
截面尺寸 Section size(mm)	13*15
发光角度 Beam angle	180°

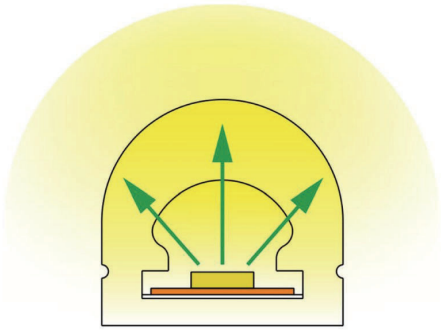

发光方向:正发光

Lighting Dairection: Top Lighting

剪刀口 Cutting mark:Yes

出线堵头

End cap with hole

尾塞

End cap no hole

安装卡扣

Plastic clip

59. Top View ϕ13 (mm)270°

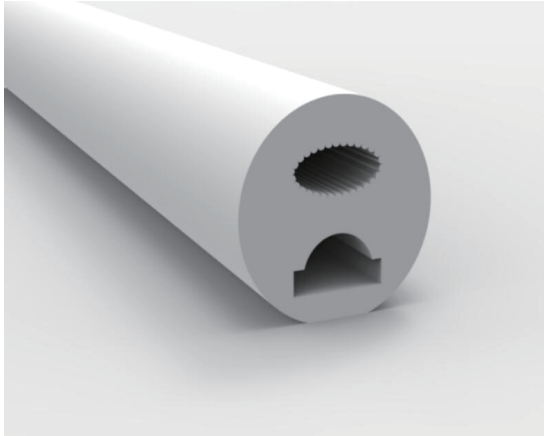

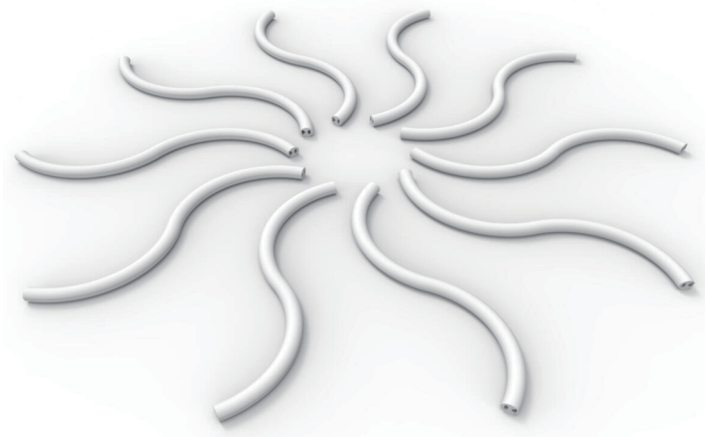

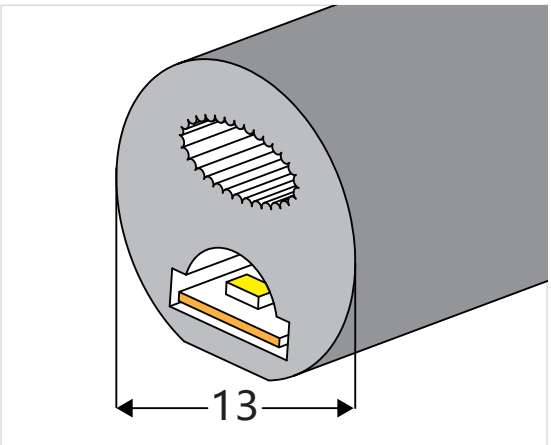

板宽 PCB Width(mm)	5
重量 Weight(g/m)	142
截面尺寸 Section size(mm)	ϕ 13
发光角度 Beam angle	270°

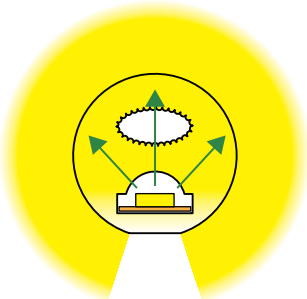

发光方向:正发光

Lighting Dairection: Top Lighting

剪刀口 Cutting mark:Yes

出线堵头
End cap with hole

尾塞
End cap no hole

安装卡扣
Plastic clip

60. Top View ϕ20 (mm)270°

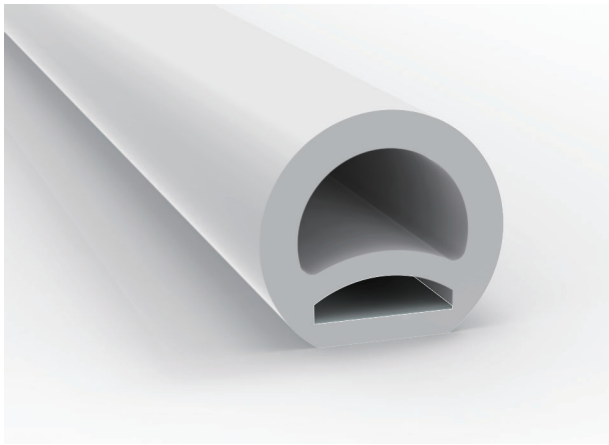

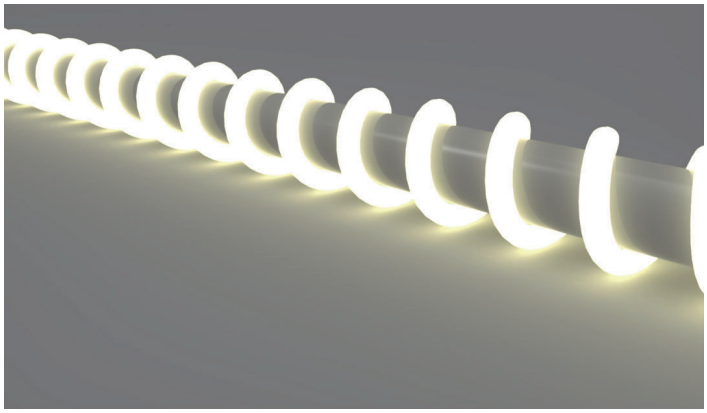

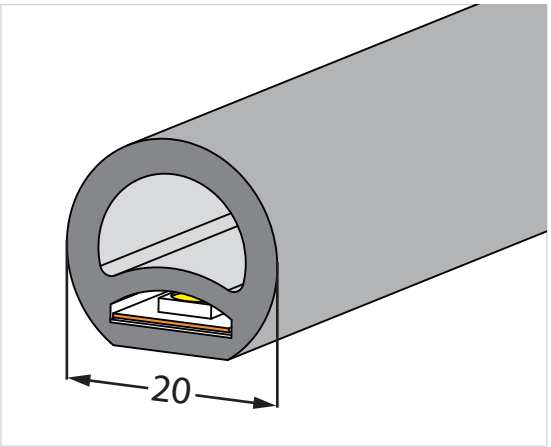

板宽 PCB Width(mm)	10
重量 Weight(g/m)	313
截面尺寸 Section size(mm)	ϕ 20
发光角度 Beam angle	270°

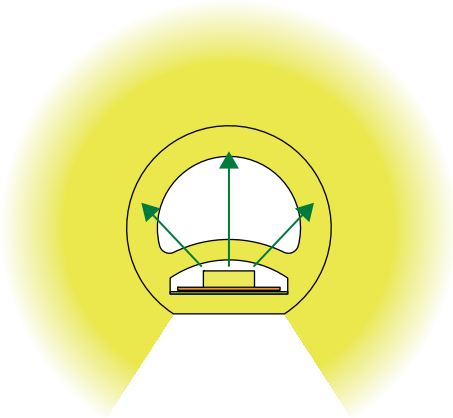

发光方向:正发光

Lighting Dairection: Top Lighting

剪刀口 Cutting mark:Yes

出线堵头

End cap with hole

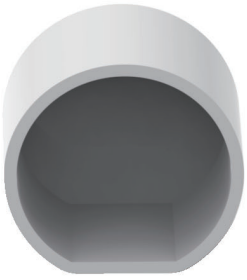

尾塞

End cap no hole

安装卡扣

Plastic clip

61. Side View ϕ22 (mm)360°A

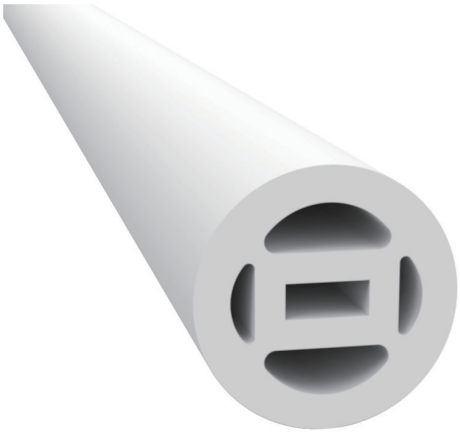

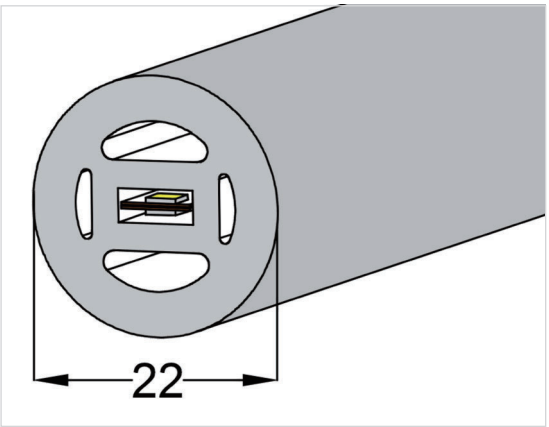

板宽 PCB Width(mm)	double-sided 6
重量 Weight(g/m)	330
截面尺寸 Section size(mm)	ϕ 22
发光角度 Beam angle	360°

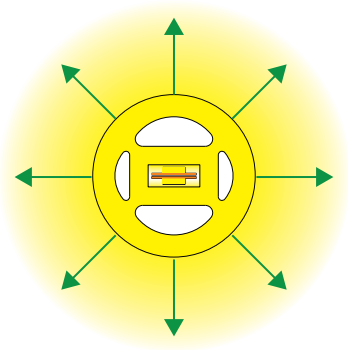

发光方向:360°发光

Lighting Direction: 360°

出线堵头
End cap with hole

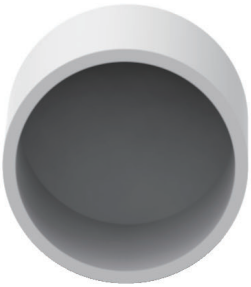

尾塞
End cap no hole

安装卡扣
Plastic clip

62. Side View ϕ22 (mm)360°B

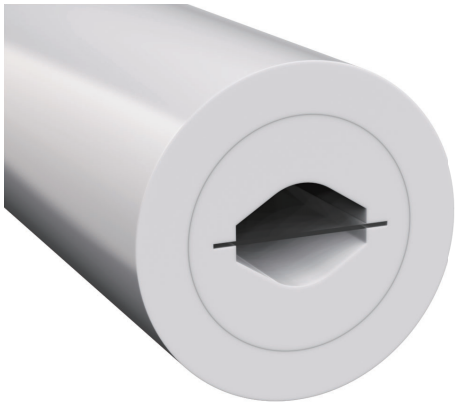

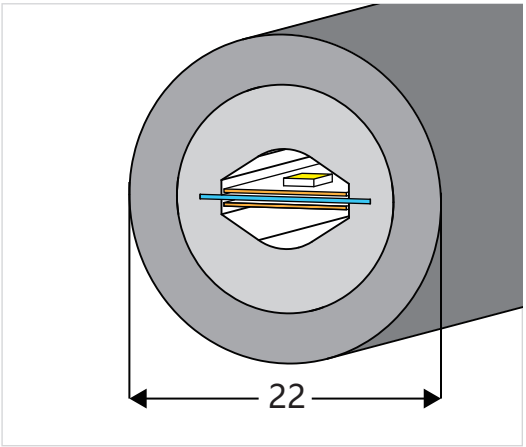

板宽 PCB Width(mm)	double-sided 8
重量 Weight(g/m)	420
截面尺寸 Section size(mm)	ϕ 22
发光角度 Beam angle	360°

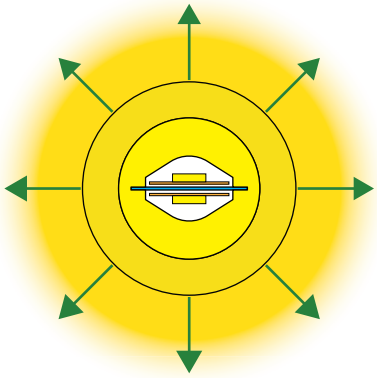

发光方向:360°发光

Lighting Direction: 360°

出线堵头
End cap with hole

尾塞
End cap no hole
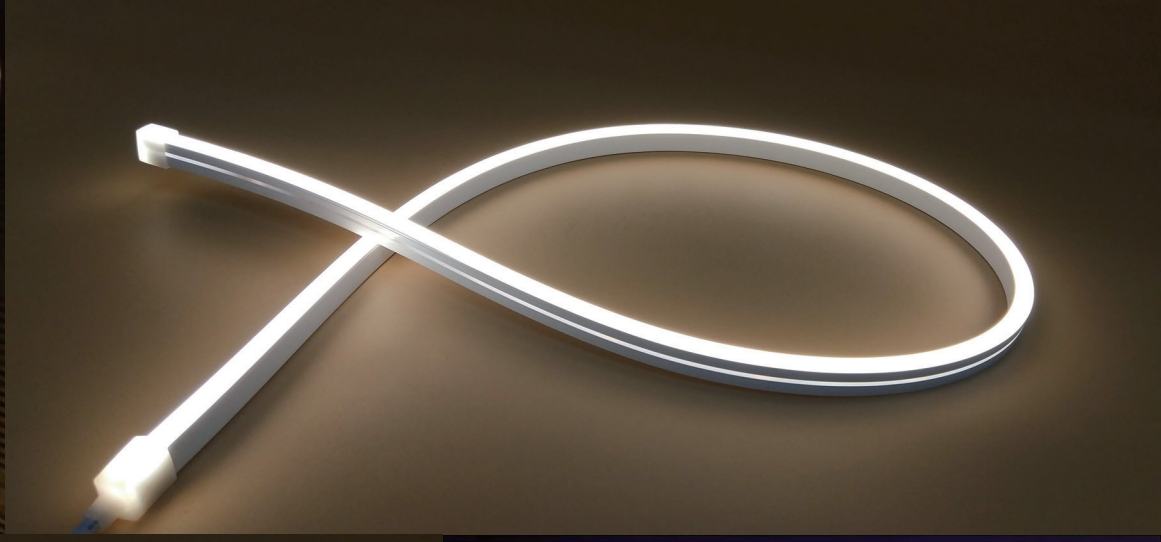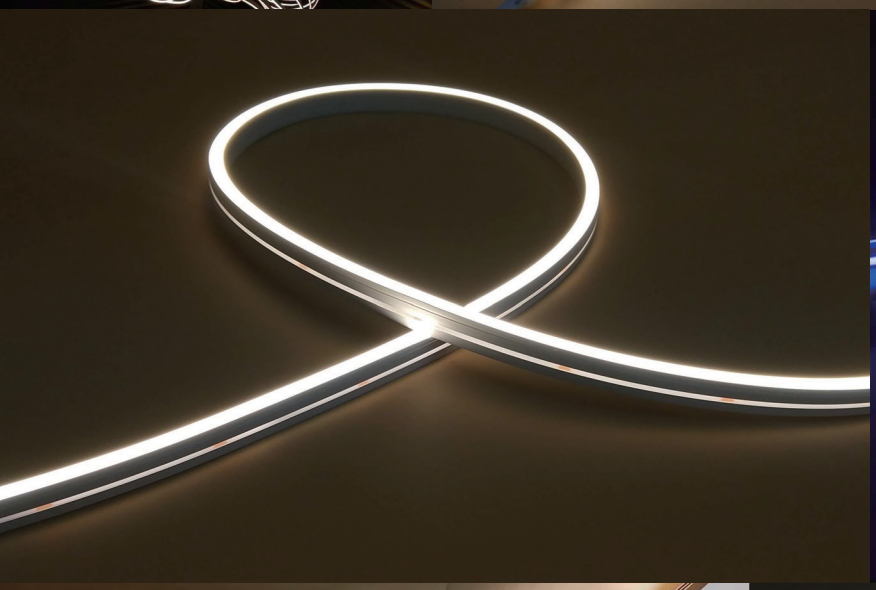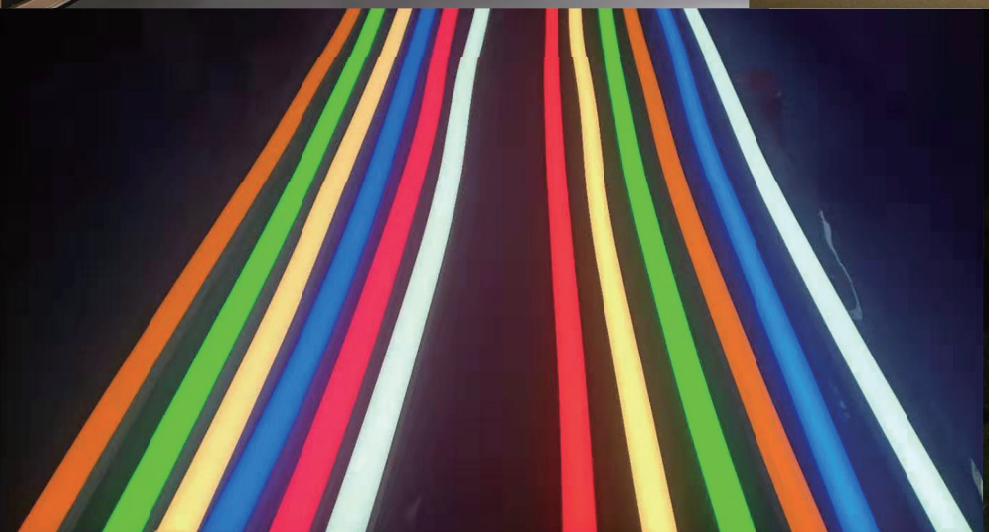
安装卡扣
Plastic clip